大會籌備會人員

名　譽　會　長：鄭世忠　林鴻道

名 譽 副 會 長：洪志昌　房瑞文

會　　長：張國祚

副　　會　　長：陳庶榮　余欽獻　林正泰　郭易常　林銘傑　楊文芳　蔡金年　劉永安

梁永聰　江保良　林秀文　嚴偉民　林明順　蔡坤龍

委　　員：蔡季桐　黃銘順　廖國華　凌煒量　李玉春　周財勝　陳志伸　周旺俊

陳俊德　張正憲　郭彥廷　林乾舜　葉建揚　游世全　徐育鈴　廖國茂

李維仁　戴資穎　盧正崇　李謀周　紀世清　黃建通　葉鳳琴　陳順明

張文蔚　黃俊霖　蘇榮立　吳昶潤　李振維　趙宸紳　李清德　陳宗勳

大會工作人員

總 幹 事：李侑龍

副總幹事：周旺俊

執行秘書：鐘珮宜

副執行秘書：陳煥宇

競賽組長：吳麗華

競賽組　：蔡志晧 白紹華 陳繼全

資訊組長：黃彥豪

資訊組　：陳維中 王睿騏 黃翊婷 黃怡芬 林夢涵

裁判組長：張文蔚

場地組長：林逸書

場地組　：許瓊芬

防護組長：陳詠仁

防護組　：吳依玶 謝宜誠

審判委員召集人：林怡男

審判委員：趙宸紳 蕭博仁 張正憲 陳青谷(兼)

裁 判 長：陳青谷

副裁判長：周育震 胡桂花

裁　　判：吳鴻麟 姚懷谷 林聘旂 林妙珍 冉卉芬 官綵婕 官美汝 林長勇 王厚生 林麗麗

李保香 蕭含芸 陳建華 崔美玲 彭秀珠 劉　明 江秋香 張育榮 鄧金錩 陳福龍

馬鴻志 徐榮秀 莊偉雄 郭月卿 陳昭寬 李碧娥 陳明麗 蔡以榮 簡聰傑 樓啟宇

林正揚 馮寶安 蔡忠杰 陳家源 陳姿伶 陳莉俐 徐天賜 王聲祥 王順瑩 鄭時鏵

程韻璇 楊司聖 張仲光 張耀文 游欣霖 龔盈樺 張怡萍 林致廷 潘科吟 沈小菁

2024 年第一次全國羽球排名賽 競賽規程

112 年 11 月 30 日第 14 屆第 8 次選訓委員會通過
112 年 12 月 8 日臺教體署競(一)字第 1120050689 號函備查

壹、 宗旨：為提升我國羽球競技運動發展及 2024 年巴黎奧運會相關代表隊培育計畫，選拔優秀選手參考依據，特舉辦本賽事。

貳、 指導單位：教育部體育署。

參、 主辦單位：中華民國羽球協會（以下簡稱「本會」)、臺北市政府。

肆、 協辦單位：臺北市政府體育局、臺北市體育總會羽球協會。

伍、 贊助單位：

陸、 比賽日期：113 年 1 月 9 日至 1 月 18 日。

柒、 比賽地點：臺北體育館 7 樓（臺北市松山區南京東路四段 10 號 7 樓)。

捌、 比賽項目：

一、 男子甲組單打

二、 男子甲組雙打

三、 女子甲組單打

四、 女子甲組雙打

五、 混合甲組雙打

六、 男子乙組單打

七、 男子乙組雙打

八、 女子乙組單打

九、 女子乙組雙打

玖、 參加資格：

一、 須具中華民國國民身份。

二、 甲組排名賽限「本會」甲組選手。

三、 依據本會 104 年 8 月 3 日第 5 次選訓會議，臨時動議決議通過「有關全國排名賽或國家代表隊選拔賽等賽事之參賽資格除具本國籍外，其 BWF ID 亦須同國籍之限制條件；若經檢舉並查證屬實，則取消其參賽資格並成績不予採用」。

四、 **乙組排名賽謝絕國小選手參加(除 112 年全國國小盃六年級組單打或雙打前兩名之選手)。**

五、 **乙組排名賽國中生參賽成績限制：**

（一）**國中男選手參賽成績限制：112 年全中運國中組個人賽前 8 名、112 年國中盃個人賽前 8 名、2023 年第一次以及 2023 年第二次全國青少年羽球分齡排名賽各組成績前 8 名。**

（二）**國中女選手參賽成績限制：112 年全中運國中組個人賽前 32 名、112 年國中盃個人賽前 32 名、2023 年第一次以及 2023 年第二次全國青少年羽球分齡排名賽各組成績前 32 名。**

壹拾、 報名辦法：採網路報名方式

一、 網路報名： https://mylivescore.pse.is/5evpzn

二、 報名日期：**即日起至 112 年 12 月 13 日（星期三）16:00 止，逾期恕不受理。**

三、 報名結果一律上網公告，如有問題請洽中華民國羽球協會官方 LINE 詢查。LINE ID：@ctba87711440 聯絡電話：(02) 8771-1440 聯絡人：鐘小姐

四、 報名費用：**單打一組新臺幣 800 元整、雙打一組新臺幣 1200 元整，於抽籤前完成繳費。112 年 12 月 19 日（二）中午 12：00 前，未繳費視同未完成報名，則不納入抽籤作業不予出賽。報名截止後，如需修改報名資料，將酌收行政作業費 500 元(500 元/組)。**備註：如已報名並於抽籤前因故未能參賽者(需正當理由及提出相關證明)，所繳報名費於扣除相關行政作業所需支出後將退還部分報名費。**抽籤作業完成後，如因個人因素無法出賽(含確診者及居家隔離者)，將不予以退費。**

五、 報名費匯款繳納方式：**請使用報名完成時系統顯示的虛擬帳號繳費。**

（一）ATM 轉帳繳款：銀行代碼 005+虛擬帳號 16 碼，手續費為自行負擔。

（二）臨櫃繳款：戶名:中華民國羽球協會；分行:南京東路分行，須將虛擬帳號去除前 2 碼 00，再填寫帳號 14 碼，可至臺灣土地銀行臨櫃繳款。

六、 報名費收據開立，請於報名系統上填報需要開立收據之抬頭全銜名稱，並於賽會現場領取。

報名相關問題請洽 MY Livescore 客服 Line ID:@695fbizo

壹拾壹、 選拔方式：

一、 本次比賽成績列為 2024 巴黎奧運會第二階段(113 年 2 月 1 日至 113 年 8 月 31 日）之遴選參考，採計方式為 112 年第二次排名賽、113 年第一次排名賽、世界排名、三項積分加總排序。

二、 世界排名前 25 名之各單項選手（須為原搭檔），**以 2023 年 12 月 19 日公告當週之世界排名為依據（抽籤前）**，可免參加此次排名賽，若報名參

加排名賽不得棄賽，若違反規定則不得入選巴黎奧運培訓隊。(體育署黃金計畫前三級選手不在此限)。

三、 積分換算表：(排名賽成績加總計算選手世界排名)。

名次 / 成績績分 / 競賽類次	第一名	第二名	第三名	第四名	第五名	第六名	第七名	第八名	第九-十六
112第二次全國排名賽	1200	1100	900	800	600	500	400	300	100
113第一次全國排名賽	2000	1500	1300	1200	1000	900	800	700	600

世界排名積分表：(原始分數採計，**以 2023 年 12 月 19 日公告當週之世界排名為依據**，小數點四捨五入)

名次	26-35	36-50	51-100
分數	世界排名積分 x0.1	世界排名積分 x0.08	世界排名積分 x0.05

壹拾貳、 比賽辦法：

一、 比賽規則：本比賽採用「本會」公布之最新羽球規則（依「世界羽聯」最新規則）。

二、 比賽用球： VICTOR 勝利比賽級羽球。

三、 比賽制度：

（一）各組比賽均採三局二勝制，每局以 21 分計算。

（二）各組會外賽、會內賽採單淘汰制。

四、 種子排序：種子選手由大會根據 2023 年第二次全國排名賽成績排定，排定方式為上次排名賽各組前八名之選手為會內賽種子，上次排名賽乙組九到十六名之選手為乙組會外賽種子(甲組不適用)。如經本會同意未參加 2023 年第二次全國排名賽者，則以「世界羽聯」最新排名排定之(須為原組合)，以世界排名為種子優先排序。

※註：如以單打成績報名之選手，其種子資格僅適用單打項目；如以雙打成績報名之選手，其種子資格僅適用雙打項目。

五、 抽籤日期：112 年 12 月 20 日（星期三）下午 17：00 假體育大樓(台北市中山區朱崙街 20 號)8 樓第一會議室舉行，未到場者由大會代為抽籤，

不得異議。

六、 **抽籤結束後，不得更改選手名單，本賽程經抽籤排定後，於賽前一週公布於本會網站。**

七、 領隊會議：112 年 1 月 8 日（週一）15：00。地點：臺北體育館 7 樓會議室。

八、 裁判會議：112 年 1 月 9 日（週二）07：00。地點：臺北體育館 7 樓會議室

壹拾參、 競賽規定事項：

一、 選手應遵守本競賽規程、裁判及裁判長之判決，若違反下列情事之一者，即取消比賽資格：

（一） 比賽時間逾 5 分鐘不出場者，或無故棄權者(以球場掛鐘為準)。

（二） 有放水或打假球者。

（三） 冒名頂替資格不符者。

（四） 未攜帶附有照片之身份證明正本，無法證明本人者。

二、 選手於參賽期間因病（傷）無法出場者，如檢附公立或區域等級以上醫院之診斷書，得保留已賽之賽事成績。

三、 選手如遇連場則應給予 30 分鐘休息，大會有權調整比賽時間與場地，選手不得異議。

四、 比賽時如遇特殊事故必須改期或補賽時得由大會競賽組宣佈調整，參賽選手務必遵守。

五、 如遇特殊事故必須更改賽程時，經主辦單位口頭或書面通知，各球員不得異議。

六、 不服從裁判及裁判長之判決，及不遵守比賽條例規定者即取消比賽資格。

壹拾肆、 申訴：如遇抗議情事，抗議者須於事實發生 30 分鐘內提正式抗議書並繳交新臺幣貳仟元保證金予大會，審判委員會召集人應立即召開審判委員會開會審議，審議結果為最終判決，不得再行抗議，抗議成立，保證金退回，抗議不成立，保證金不退回。

壹拾伍、 本賽事期間遭遇不當性騷擾申訴管道：

一、 申訴電話：中華民國羽球協會 02-8771-1440

二、 申訴傳真：02-2752-2740。

三、 申訴信箱：ctba.tw@gmail.com

四、 服務人員：鐘小姐

壹拾陸、 運動禁藥管制注意事項及相關規定

一、 依據「國家運動禁藥管制規則（NADR）」，參與協會辦理賽事之選手屬於國家級運動員，皆可能接受藥檢。

二、 依據「治療用途豁免國際標準（ISTUE）」，國家級運動員因治療用途欲使用禁用物質或方法前，應向「財團法人中華運動禁藥防制基金會」提出「治療用途豁免（TUE）」申請，取得核可後方可使用。

（一）使用「隨時禁用（賽內與賽外）物質或方法（S1~S5、M1~M3、P1）」：無論是否參賽，應儘速提出申請。尚未申請者，應於申請截止日期前提出。

（二）賽內期〔指運動員表定參賽之前一日的午夜前（23:59）起算直到比賽與檢體採集流程結束為止〕使用「限賽內禁用物質（S6~S9、P1）」：應於申請截止日期前提出。

（三）符合特殊情況時（如：緊急醫療等）得於使用後提出回溯性 TUE 申請或申請截止日期後提出申請，詳見下方「運動員治療用途豁免須知」。

三、 本次賽事 TUE 申請截止日期為 112 年 12 月 8 日。

四、 運動禁藥相關內容：

（一） 禁用清單(https://www.antidoping.org.tw/prohibited-list/)。

（二） 治療用途豁免申請(https://www.antidoping.org.tw/tue/)。

（三） 運動員治療用途豁免須知(https://www.antidoping.org.tw/tue/athlete/)。

（四） 採樣流程(https://www.antidoping.org.tw/testing-procedure/)。

（五） 其他藥管規定請參閱財團法人中華運動禁藥防制基金會官網「公告」，單項協會辦理國家代表隊選拔賽說明（https://www.antidoping.org.tw）。

（六） 禁藥相關規定請參閱財團法人中華運動禁藥防制基金會官網「公告」，單項協會辦理國家代表隊選拔賽說明（https://www.antidoping.org.tw）。

壹拾柒、 保險：本賽事投保公共意外險，請各參與人員自行依需要投保，有關公共意外險額度如下：

一、 每一個人身體傷亡：新臺幣三百萬元。

二、 每一事故身體傷亡：新臺幣一千五百萬元。

三、 每一事故財產損失：新臺幣二百萬元。

四、 保險期間內總保險金額：新臺幣三千四百萬元。

壹拾捌、 其他事項

一、 如受本會、世界運動禁藥管制規範簽署單位（含國際奧會轄下各組織、國際單項運動總會、國家運動禁藥管制組織、國家奧會、國際綜合賽事主辦單位）及其他權管單位所為之禁賽處分者，於禁賽期間不得參與選拔、比

賽等任何活動。

二、 賽事過程中，大會保有賽事人員之肖像權，除經大會同意之媒體或申請錄影證之單位外，不得於會場進行拍照及錄影。違反相關規定者將請離會場並記錄，後續賽事將不得入場。

三、 參賽選手隊職員需配合大會開幕式列隊及賽場動線管制，違反規定將陳報紀律委員會。

四、 所有單位須派員參加領隊會議，賽會細則將於領隊會議公告，若未參與之單位不得提出異議。

五、 懲戒：參賽者資格不符規定時，**凡舉發(需舉證)經查核屬實**，取消其比賽資格及所得之名次，並送本會紀律委員會議處。

六、 獎勵：

（一）甲組排名賽獎金分配表：**本比賽總獎金新臺幣：353,400 元**

組　別	男子單打	男子雙打	女子單打	女子雙打	混合雙打
第一名	20,000	28,000	20,000	28,000	28,000
第二名	10,000	14,000	10,000	14,000	14,000
第三名	7,000	9,800	7,000	9,800	9,800
第四名	6,000	8,400	6,000	8,400	8,400
第五名	5,000	7,000	5,000	7,000	7,000
第六名	4,000	5,600	4,000	5,600	5,600
第七名	3,000	4,200	3,000	4,200	4,200
第八名	2,000	2,800	2,000	2,800	2,800

（二）凡獲得男子乙組單打前四名、雙打前三名、女子乙組單打前四名、雙打前三名，報請「本會」晉升為甲組球員。**(頒獎時，請務必穿著整齊運動服裝上台受獎)**

壹拾玖、 本規程經選訓委員會決議，由本會報請教育部體育署備查後公布實施，如有未盡事宜修正時亦同。

附件 1

選手請假單

中華民國　　年　　月　　日

編號：

比賽名稱			
姓名		單 位	
組別		場 次	
		日期時間	
請假申請日期時間			
請假原因	(請檢附證明文件)		
選手簽名		教練簽名	
裁判長簽　章			

備註：
選手經裁判長核准後，正本繳交大會競賽紀錄組，賽事結束後送回中華民國羽球協會存檔備查。(如選手有需要可自行影印留存)

附件 2

鄰近醫療機構

機構名稱	聯絡電話	住址
臺北市政府衛生局	02-2501-1019	臺北市中山區松江路 367 號
臺安醫院	02-2771-8151	臺北市松山區八德路二段 424 號
松山區健康服務中心	02-2767-1757	臺北市松山區八德路四段 692 號
國軍松山總醫院	02-2764-2151	臺北市松山區健康路 131 號
長庚紀念醫院台北院區	02-2713-5211	臺北市松山區敦化北路 199 號
臺北秀傳醫院	02-2771-7172	臺北市大安區光復南路 116 巷 1 號
宏恩綜合醫院	02-2771-3161	臺北市大安區仁愛路四段 61 號
國泰綜合醫院	02-2708-2121	臺北市大安區仁愛路四段 280 號

2024年第一次全國羽球排名賽

日 期 : 113年1月9日至1月18日　　地 點 : 臺北體育館7樓

一、報名人數及場數統計表：

組別	項 目	隊 數	輪 次	場 數	合 計	總 計
甲組	男甲單	44 人	7 輪	28+20 48 場	256 場	1309 場
	男甲雙	36 組	6 輪	20+20 40 場		
	女甲單	43 人	6 輪	27+20 47 場		
	女甲雙	53 組	7 輪	37+20 57 場		
	混甲雙	60 組	7 輪	44+20 64 場		
乙組	男乙單	445 人	10 輪	373+71 444 場	1053 場	
	男乙雙	301 組	10 輪	229+72 301 場		
	女乙單	168 人	9 輪	128+39 167 場		
	女乙雙	141 組	8 輪	101+40 141 場		

甲組　87 人
149 組

乙組　613 人
442 組

二、使用時間、場地統計表：

日期	1/9 (二)	1/10 (三)	1/11 (四)	1/12 (五)	1/13 (六)	1/14 (日)	1/15 (一)	1/16 (二)	1/17 (三)	1/18 (三)
使用時間	08:00 ↓ 21:30	08:00 ↓ 21:30	08:00 ↓ 19:00	08:00 ↓ 19:00		08:00 ↓ 18:00	08:00 ↓ 19:30	08:00 ↓ 17:00	08:00 ↓ 16:30	08:00 ↓ 14:00
使用場地	10 面	10 面	10 面	10 面	面	7 面	10 面	10 面	4 面	2 面
場數	218 場	196 場	180 場	180 場	場	121 場	208 場	144 場	48 場	14 場
總計	1309 場									

2024年第一次全國羽球排名賽
場地分配表

日期 時間	1 月 9 日 (星期二)　　共 218 場 第 (1) ~ (10) 場地									
08:00	男乙單Q#2	男乙單Q#3	男乙單Q#4	男乙單Q#6	男乙單Q#8	男乙單Q#10	男乙單Q#11	男乙單Q#12	男乙單Q#14	男乙單Q#15
08:25	男乙單Q#16	男乙單Q#18	男乙單Q#19	男乙單Q#20	男乙單Q#22	男乙單Q#23	男乙單Q#24	男乙單Q#26	男乙單Q#27	男乙單Q#28
08:50	男乙單Q#30	男乙單Q#31	男乙單Q#32	男乙單Q#34	男乙單Q#35	男乙單Q#36	男乙單Q#38	男乙單Q#40	男乙單Q#42	男乙單Q#43
09:15	混甲雙Q#1	混甲雙Q#2	混甲雙Q#3	混甲雙Q#4	混甲雙Q#5	混甲雙Q#6	混甲雙Q#7	混甲雙Q#8	混甲雙Q#9	混甲雙Q#10
09:50	混甲雙Q#11	混甲雙Q#12	混甲雙Q#13	混甲雙Q#14	男乙單Q#44	男乙單Q#46	男乙單Q#47	男乙單Q#48	男乙單Q#50	男乙單Q#51
10:25	男乙單Q#52	男乙單Q#54	男乙單Q#56	男乙單Q#58	男乙單Q#59	男乙單Q#60	男乙單Q#62	男乙單Q#63	男乙單Q#64	男乙單Q#66
11:00	男甲單Q#1	女甲單Q#1	女甲單Q#2	女甲單Q#3	女甲單Q#4	女甲單Q#5	女甲單Q#6	女甲單Q#7	女甲單Q#8	女甲單Q#9
11:35	女甲單Q#10	女甲單Q#11	女甲單Q#12	女甲單Q#13	女甲單Q#14	女甲單Q#15	女甲單Q#16	女甲單Q#17	女甲單Q#18	男乙單Q#67
12:10	男乙單Q#68	男乙單Q#70	男乙單Q#72	男乙單Q#74	男乙單Q#75	男乙單Q#76	男乙單Q#78	男乙單Q#79	男乙單Q#80	男乙單Q#82
12:45	男甲雙Q#1	男甲雙Q#2	男甲雙Q#3	男甲雙Q#4	男甲雙Q#5	男甲雙Q#6	男甲雙Q#7	男甲雙Q#8	男甲雙Q#9	女甲雙Q#1
13:20	女甲雙Q#2	女甲雙Q#3	女甲雙Q#4	女甲雙Q#5	女甲雙Q#6	女甲雙Q#7	男乙單Q#83	男乙單Q#84	男乙單Q#86	男乙單Q#87
13:55	男乙單Q#88	男乙單Q#90	男乙單Q#91	男乙單Q#92	男乙單Q#94	男乙單Q#95	男乙單Q#96	男乙單Q#98	男乙單Q#99	男乙單Q#100
14:30	混甲雙Q#15	混甲雙Q#16	混甲雙Q#17	混甲雙Q#18	混甲雙Q#19	混甲雙Q#20	混甲雙Q#21	混甲雙Q#22	混甲雙Q#23	混甲雙Q#24
15:10	混甲雙Q#25	混甲雙Q#26	混甲雙Q#27	混甲雙Q#28	混甲雙Q#29	混甲雙Q#30	混甲雙Q#31	混甲雙Q#32	混甲雙Q#33	混甲雙Q#34
15:50	男乙單Q#102	男乙單Q#104	男乙單Q#106	男乙單Q#107	男乙單Q#108	男乙單Q#110	男乙單Q#111	男乙單Q#112	男乙單Q#114	男乙單Q#115
16:30	男甲單Q#2	男甲單Q#3	男甲單Q#4	男甲單Q#5	男甲單Q#6	男甲單Q#7	男甲單Q#8	男甲單Q#9	男甲單Q#10	男甲單Q#11
17:10	男甲單Q#12	男甲單Q#13	男甲單Q#14	男甲單Q#15	男甲單Q#16	男甲單Q#17	男甲單Q#18	男甲單Q#19	女甲單Q#19	女甲單Q#20
17:50	女甲單Q#21	女甲單Q#22	女甲單Q#23	女甲單Q#24	女甲單Q#25	女甲單Q#26	女甲單Q#27	男乙單Q#116	男乙單Q#118	男乙單Q#119
18:30	男乙單Q#120	男乙單Q#122	男乙單Q#123	男乙單Q#124	男乙單Q#126	男乙單Q#127	男乙單Q#128	男甲雙Q#10	男甲雙Q#11	男甲雙Q#12
19:10	男甲雙Q#13	男甲雙Q#14	男甲雙Q#15	男甲雙Q#16	男甲雙Q#17	男甲雙Q#18	男甲雙Q#19	男甲雙Q#20	女甲雙Q#8	女甲雙Q#9
19:50	女甲雙Q#10	女甲雙Q#11	女甲雙Q#12	女甲雙Q#13	女甲雙Q#14	女甲雙Q#15	女甲雙Q#16	女甲雙Q#17	女甲雙Q#18	女甲雙Q#19
20:30	女甲雙Q#20	女甲雙Q#21	女甲雙Q#22	女甲雙Q#23	女甲雙Q#24	女甲雙Q#25	女甲雙Q#26	女甲雙Q#27		

2024年第一次全國羽球排名賽
場地分配表

日期 時間	1 月 10 日 (星期三)　　共 196 場 第 (1) ~ (10) 場地									
08:00	男乙單Q#129	男乙單Q#130	男乙單Q#131	男乙單Q#133	男乙單Q#134	男乙單Q#135	男乙單Q#137	男乙單Q#139	男乙單Q#141	男乙單Q#142
08:25	男乙單Q#143	男乙單Q#145	男乙單Q#146	男乙單Q#147	男乙單Q#149	男乙單Q#150	男乙單Q#151	男乙單Q#153	男乙單Q#155	男乙單Q#157
08:50	男乙單Q#158	男乙單Q#159	男乙單Q#161	男乙單Q#162	男乙單Q#163	男乙單Q#165	男乙單Q#166	男乙單Q#167	男乙單Q#169	男乙單Q#170
09:15	混甲雙Q#35	混甲雙Q#36	混甲雙Q#37	混甲雙Q#38	混甲雙Q#39	混甲雙Q#40	混甲雙Q#41	混甲雙Q#42	混甲雙Q#43	混甲雙Q#44
09:55	男乙單Q#171	男乙單Q#173	男乙單Q#174	男乙單Q#175	男乙單Q#177	男乙單Q#178	男乙單Q#179	男乙單Q#181	男乙單Q#182	男乙單Q#183
10:35	男乙單Q#185	男乙單Q#187	男乙單Q#189	男乙單Q#190	男乙單Q#191	男乙單Q#193	男乙單Q#194	男乙單Q#195	男乙單Q#197	男乙單Q#198
11:15	女甲單#1	女甲單#2	女甲單#3	女甲單#4	女甲單#5	女甲單#6	女甲單#7	女甲單#8	男甲單Q#20	男甲單Q#21
11:55	男甲單Q#22	男甲單Q#23	男甲單Q#24	男甲單Q#25	男甲單Q#26	男甲單Q#27	男甲單Q#28	男乙單Q#199	男乙單Q#201	男乙單Q#203
12:35	男乙單Q#205	男乙單Q#206	男乙單Q#207	男乙單Q#209	男乙單Q#210	男乙單Q#211	男乙單Q#213	男乙單Q#214	男乙單Q#215	男乙單Q#217
13:15	男乙單Q#219	男乙單Q#221	男乙單Q#222	男乙單Q#223	男乙單Q#225	男乙單Q#226	男乙單Q#227	男乙單Q#229	男乙單Q#230	男乙單Q#231
13:55	女甲雙Q#28	女甲雙Q#29	女甲雙Q#30	女甲雙Q#31	女甲雙Q#32	女甲雙Q#33	女甲雙Q#34	女甲雙Q#35	女甲雙Q#36	女甲雙Q#37
14:35	男甲雙#1	男甲雙#2	男甲雙#3	男甲雙#4	男甲雙#5	男甲雙#6	男甲雙#7	男甲雙#8	男乙單Q#233	男乙單Q#234
15:15	男乙單Q#235	男乙單Q#237	男乙單Q#238	男乙單Q#239	男乙單Q#241	男乙單Q#242	男乙單Q#243	男乙單Q#245	男乙單Q#246	男乙單Q#247
15:55	男乙單Q#249	男乙單Q#251	男乙單Q#253	男乙單Q#254	男乙單Q#255	男乙雙Q#2	男乙雙Q#10	男乙雙Q#14	男乙雙Q#18	男乙雙Q#26
16:35	混甲雙#1	混甲雙#2	混甲雙#3	混甲雙#4	混甲雙#5	混甲雙#6	混甲雙#7	混甲雙#8	男乙雙Q#34	男乙雙Q#42
17:15	男乙雙Q#50	男乙雙Q#58	男乙雙Q#66	男乙雙Q#74	男乙雙Q#78	男乙雙Q#82	男乙雙Q#90	男乙雙Q#98	男乙雙Q#106	男乙雙Q#110
17:55	男乙雙Q#114	男乙雙Q#122	男乙雙Q#135	男乙雙Q#143	男乙雙Q#151	男乙雙Q#159	男乙雙Q#167	男乙雙Q#175	男乙雙Q#179	男乙雙Q#183
18:35	女甲雙#1	女甲雙#2	女甲雙#3	女甲雙#4	女甲雙#5	女甲雙#6	女甲雙#7	女甲雙#8	男乙雙Q#191	男乙雙Q#199
19:15	男甲單#1	男甲單#2	男甲單#3	男甲單#4	男甲單#5	男甲單#6	男甲單#7	男甲單#8	男乙雙Q#207	男乙雙Q#215
19:55	男乙雙Q#223	男乙雙Q#231	男乙雙Q#239	男乙雙Q#243	男乙雙Q#247	男乙雙Q#255				

2024年第一次全國羽球排名賽
場地分配表

日期 時間	1 月 11 日 (星期四)　　共 180 場 第 (1) ~ (10) 場地									
08:00	男乙單Q#257	男乙單Q#258	男乙單Q#259	男乙單Q#260	男乙單Q#261	男乙單Q#262	男乙單Q#263	男乙單Q#264	男乙單Q#265	男乙單Q#266
08:25	男乙單Q#267	男乙單Q#268	男乙單Q#269	男乙單Q#270	男乙單Q#271	男乙單Q#272	男乙單Q#273	男乙單Q#274	男乙單Q#275	男乙單Q#276
08:50	男乙單Q#277	男乙單Q#278	男乙單Q#279	男乙單Q#280	男乙單Q#281	男乙單Q#282	男乙單Q#283	男乙單Q#284	男乙單Q#285	男乙單Q#286
09:15	混甲雙#9	混甲雙#10	混甲雙#11	混甲雙#12	男乙單Q#287	男乙單Q#288	男乙雙Q#257	男乙雙Q#258	男乙雙Q#259	男乙雙Q#260
09:50	男乙雙Q#261	男乙雙Q#262	男乙雙Q#263	男乙雙Q#264	男乙雙Q#265	男乙雙Q#266	男乙雙Q#267	男乙雙Q#268	男乙雙Q#269	男乙雙Q#270
10:25	男乙雙Q#271	男乙雙Q#272	男乙雙Q#273	男乙雙Q#274	男乙雙Q#275	男乙雙Q#276	男乙雙Q#277	男乙雙Q#278	男乙雙Q#279	男乙雙Q#280
11:00	女甲單#9	女甲單#10	女甲單#11	女甲單#12	男乙雙Q#281	男乙雙Q#282	男乙雙Q#283	男乙雙Q#284	男乙雙Q#285	男乙雙Q#286
11:35	男乙雙Q#287	男乙雙Q#288	男乙雙Q#289	男乙雙Q#290	男乙雙Q#291	男乙雙Q#292	男乙雙Q#293	男乙雙Q#294	男乙雙Q#295	男乙雙Q#296
12:10	男甲單#9	男甲單#10	男甲單#11	男甲單#12	男乙雙Q#297	男乙雙Q#298	男乙雙Q#299	男乙雙Q#300	男乙雙Q#301	男乙雙Q#302
12:45	男乙雙Q#303	男乙雙Q#304	男乙雙Q#305	男乙雙Q#306	男乙雙Q#307	男乙雙Q#308	男乙雙Q#309	男乙雙Q#310	男乙雙Q#311	男乙雙Q#312
13:20	男乙雙Q#313	男乙雙Q#314	男乙雙Q#315	男乙雙Q#316	男乙雙Q#317	男乙雙Q#318	男乙雙Q#319	男乙雙Q#320	男乙雙Q#321	男乙雙Q#322
13:55	女甲雙#9	女甲雙#10	女甲雙#11	女甲雙#12	男乙雙Q#323	男乙雙Q#324	男乙雙Q#325	男乙雙Q#326	男乙雙Q#327	男乙雙Q#328
14:30	男乙雙Q#329	男乙雙Q#330	男乙雙Q#331	男乙雙Q#332	男乙雙Q#333	男乙雙Q#334	男乙雙Q#335	男乙雙Q#336	男乙雙Q#337	男乙雙Q#338
15:05	男甲雙#9	男甲雙#10	男甲雙#11	男甲雙#12	男乙雙Q#339	男乙雙Q#340	男乙雙Q#341	男乙雙Q#342	男乙雙Q#343	男乙雙Q#344
15:40	男乙雙Q#345	男乙雙Q#346	男乙雙Q#347	男乙雙Q#348	男乙雙Q#349	男乙雙Q#350	男乙雙Q#351	男乙雙Q#352	男乙雙Q#353	男乙雙Q#354
16:15	男乙雙Q#355	男乙雙Q#356	男乙雙Q#357	男乙雙Q#358	男乙雙Q#359	男乙雙Q#360	男乙雙Q#361	男乙雙Q#362	男乙雙Q#363	男乙雙Q#364
16:50	男乙雙Q#365	男乙雙Q#366	男乙雙Q#367	男乙雙Q#368	男乙雙Q#369	男乙雙Q#370	男乙雙Q#371	男乙雙Q#372	男乙雙Q#373	男乙雙Q#374
17:25	男乙雙Q#375	男乙雙Q#376	男乙雙Q#377	男乙雙Q#378	男乙雙Q#379	男乙雙Q#380	男乙雙Q#381	男乙雙Q#382	男乙雙Q#383	男乙雙Q#384

2024年第一次全國羽球排名賽
場地分配表

日期 時間	1 月 12 日 (星期五)　　共 180 場 第 (1) ~ (10) 場地									
08:00	男乙雙#385	男乙雙#386	男乙雙#387	男乙雙#388	男乙雙#389	男乙雙#390	男乙雙#391	男乙雙#392	男乙雙#393	男乙雙#394
08:25	男乙雙#395	男乙雙#396	男乙雙#397	男乙雙#398	男乙雙#399	男乙雙#400	男乙雙#401	男乙雙#402	男乙雙#403	男乙雙#404
08:50	男乙雙#405	男乙雙#406	男乙雙#407	男乙雙#408	男乙雙#409	男乙雙#410	男乙雙#411	男乙雙#412	男乙雙#413	男乙雙#414
09:15	混甲雙#13	混甲雙#14	混甲雙#15	混甲雙#16	男乙雙#415	男乙雙#416	男乙雙#417	男乙雙#418	男乙雙#419	男乙雙#420
09:50	男乙雙#421	男乙雙#422	男乙雙#423	男乙雙#424	男乙雙#425	男乙雙#426	男乙雙#427	男乙雙#428	男乙雙#429	男乙雙#430
10:25	男乙雙#431	男乙雙#432	男乙雙#433	男乙雙#434	男乙雙#435	男乙雙#436	男乙雙#437	男乙雙#438	男乙雙#439	男乙雙#440
11:00	女甲單#13	女甲單#14	女甲單#15	女甲單#16	男乙雙#441	男乙雙#442	男乙雙#443	男乙雙#444	男乙雙#445	男乙雙#446
11:35	男乙雙#447	男乙雙#448	男乙單Q#289	男乙單Q#290	男乙單Q#291	男乙單Q#292	男乙單Q#293	男乙單Q#294	男乙單Q#295	男乙單Q#296
12:10	男甲單#13	男甲單#14	男甲單#15	男甲單#16	男乙單Q#297	男乙單Q#298	男乙單Q#299	男乙單Q#300	男乙單Q#301	男乙單Q#302
12:45	男乙單Q#303	男乙單Q#304	男乙單Q#305	男乙單Q#306	男乙單Q#307	男乙單Q#308	男乙單Q#309	男乙單Q#310	男乙單Q#311	男乙單Q#312
13:20	男乙單Q#313	男乙單Q#314	男乙單Q#315	男乙單Q#316	男乙單Q#317	男乙單Q#318	男乙單Q#319	男乙單Q#320	男乙單Q#321	男乙單Q#322
13:55	女甲雙#13	女甲雙#14	女甲雙#15	女甲雙#16	男乙單Q#323	男乙單Q#324	男乙單Q#325	男乙單Q#326	男乙單Q#327	男乙單Q#328
14:30	男乙單Q#329	男乙單Q#330	男乙單Q#331	男乙單Q#332	男乙單Q#333	男乙單Q#334	男乙單Q#335	男乙單Q#336	男乙單Q#337	男乙單Q#338
15:05	男甲雙#13	男甲雙#14	男甲雙#15	男甲雙#16	男乙單Q#339	男乙單Q#340	男乙單Q#341	男乙單Q#342	男乙單Q#343	男乙單Q#344
15:40	男乙單Q#345	男乙單Q#346	男乙單Q#347	男乙單Q#348	男乙單Q#349	男乙單Q#350	男乙單Q#351	男乙單Q#352	男乙單Q#353	男乙單Q#354
16:10	男乙單Q#355	男乙單Q#356	男乙單Q#357	男乙單Q#358	男乙單Q#359	男乙單Q#360	男乙單Q#361	男乙單Q#362	男乙單Q#363	男乙單Q#364
16:40	男乙單Q#365	男乙單Q#366	男乙單Q#367	男乙單Q#368	男乙單Q#369	男乙單Q#370	男乙單Q#371	男乙單Q#372	男乙單Q#373	男乙單Q#374
17:10	男乙單Q#375	男乙單Q#376	男乙單Q#377	男乙單Q#378	男乙單Q#379	男乙單Q#380	男乙單Q#381	男乙單Q#382	男乙單Q#383	男乙單Q#384

2024年第一次全國羽球排名賽
場地分配表

日期 / 時間	1 月 14 日 (星期日) 共 121 場						
	第 (1) ~ (6) 場地						轉播場
08:00	女乙雙Q#32	女乙雙Q#64	女乙雙Q#65	女乙雙Q#81	女乙雙Q#97	男乙單#385	甲組冠亞軍
08:30	男乙單#386	男乙單#387	男乙單#388	男乙單#389	男乙單#390	男乙單#391	轉播場將於九點開始
09:00	混甲雙#17	混甲雙#18	混甲雙#19	男乙單#392	男乙單#393	男乙單#394	混甲雙#20、男甲單#20
09:30	男乙單#395	男乙單#396	男乙單#397	男乙單#398	男乙單#399	男乙單#400	女甲單#20、男甲雙#20、女甲雙#20
10:00	男乙單#401	男乙單#402	男乙單#403	男乙單#404	男乙單#405	男乙單#406	轉播順序及甲組所有組別順序
10:30	男乙單#407	男乙單#408	男乙單#409	男乙單#410	男乙單#411	男乙單#412	必要時將於 1/12 賽完後，
11:00	男甲單#17	男甲單#18	男甲單#19	男乙單#413	男乙單#414	男乙單#415	另行調整 。
11:30	男乙單#416	男乙單#417	男乙單#418	男乙單#419	男乙單#420	男乙單#421	
12:00	女甲單#17	女甲單#18	女甲單#19	男乙單#422	男乙單#423	男乙單#424	
12:30	男乙單#425	男乙單#426	男乙單#427	男乙單#428	男乙單#429	男乙單#430	
13:00	男甲雙#17	男甲雙#18	男甲雙#19	男乙單#431	男乙單#432	男乙單#433	
13:30	男乙單#434	男乙單#435	男乙單#436	男乙單#437	男乙單#438	男乙單#439	
14:00	女甲雙#17	女甲雙#18	女甲雙#19	男乙單#440	男乙單#441	男乙單#442	
14:30	男乙單#443	男乙單#444	男乙單#445	男乙單#446	男乙單#447	男乙單#448	
14:55	女乙單Q#4	女乙單Q#8	女乙單Q#12	女乙單Q#16	女乙單Q#20	女乙單Q#24	
15:20	女乙單Q#28	女乙單Q#32	女乙單Q#36	女乙單Q#40	女乙單Q#44	女乙單Q#48	
15:45	女乙單Q#52	女乙單Q#56	女乙單Q#60	女乙單Q#64	女乙單Q#65	女乙單Q#69	
16:10	女乙單Q#73	女乙單Q#77	女乙單Q#81	女乙單Q#85	女乙單Q#89	女乙單Q#93	
16:35	女乙單Q#97	女乙單Q#101	女乙單Q#105	女乙單Q#109	女乙單Q#113	女乙單Q#117	
17:00	女乙單Q#121	女乙單Q#125					

2024年第一次全國羽球排名賽

場地分配表

日期 時間	1 月 15 日 (星期一)　　共 208 場 第 (1) ~ (10) 場地									
08:00	女乙單Q#129	女乙單Q#130	女乙單Q#131	女乙單Q#132	女乙單Q#133	女乙單Q#134	女乙單Q#135	女乙單Q#136	女乙單Q#137	女乙單Q#138
08:25	女乙單Q#139	女乙單Q#140	女乙單Q#141	女乙單Q#142	女乙單Q#143	女乙單Q#144	女乙單Q#145	女乙單Q#146	女乙單Q#147	女乙單Q#148
08:50	女乙單Q#149	女乙單Q#150	女乙單Q#151	女乙單Q#152	女乙單Q#153	女乙單Q#154	女乙單Q#155	女乙單Q#156	女乙單Q#157	女乙單Q#158
09:15	女乙單Q#159	女乙單Q#160	女乙單Q#161	女乙單Q#162	女乙單Q#163	女乙單Q#164	女乙單Q#165	女乙單Q#166	女乙單Q#167	女乙單Q#168
09:40	女乙單Q#169	女乙單Q#170	女乙單Q#171	女乙單Q#172	女乙單Q#173	女乙單Q#174	女乙單Q#175	女乙單Q#176	女乙單Q#177	女乙單Q#178
10:10	女乙單Q#179	女乙單Q#180	女乙單Q#181	女乙單Q#182	女乙單Q#183	女乙單Q#184	女乙單Q#185	女乙單Q#186	女乙單Q#187	女乙單Q#188
10:40	女乙單Q#189	女乙單Q#190	女乙單Q#191	女乙單Q#192	女乙雙Q#129	女乙雙Q#130	女乙雙Q#131	女乙雙Q#132	女乙雙Q#133	女乙雙Q#134
11:10	女乙雙Q#135	女乙雙Q#136	女乙雙Q#137	女乙雙Q#138	女乙雙Q#139	女乙雙Q#140	女乙雙Q#141	女乙雙Q#142	女乙雙Q#143	女乙雙Q#144
11:40	女乙雙Q#145	女乙雙Q#146	女乙雙Q#147	女乙雙Q#148	女乙雙Q#149	女乙雙Q#150	女乙雙Q#151	女乙雙Q#152	女乙雙Q#153	女乙雙Q#154
12:10	女乙雙Q#155	女乙雙Q#156	女乙雙Q#157	女乙雙Q#158	女乙雙Q#159	女乙雙Q#160	女乙雙Q#161	女乙雙Q#162	女乙雙Q#163	女乙雙Q#164
12:40	女乙雙Q#165	女乙雙Q#166	女乙雙Q#167	女乙雙Q#168	女乙雙Q#169	女乙雙Q#170	女乙雙Q#171	女乙雙Q#172	女乙雙Q#173	女乙雙Q#174
13:10	女乙雙Q#175	女乙雙Q#176	女乙雙Q#177	女乙雙Q#178	女乙雙Q#179	女乙雙Q#180	女乙雙Q#181	女乙雙Q#182	女乙雙Q#183	女乙雙Q#184
13:40	女乙雙Q#185	女乙雙Q#186	女乙雙Q#187	女乙雙Q#188	女乙雙Q#189	女乙雙Q#190	女乙雙Q#191	女乙雙Q#192	男乙單#7	男乙單#15
14:10	男乙單#23	男乙單#31	男乙單#34	男乙單#42	男乙單#50	男乙單#58	女乙單#193	女乙單#194	女乙單#195	女乙單#196
14:40	女乙單#197	女乙單#198	女乙單#199	女乙單#200	女乙單#201	女乙單#202	女乙單#203	女乙單#204	女乙單#205	女乙單#206
15:15	女乙單#207	女乙單#208	女乙單#209	女乙單#210	女乙單#211	女乙單#212	女乙單#213	女乙單#214	女乙單#215	女乙單#216
15:50	女乙單#217	女乙單#218	女乙單#219	女乙單#220	女乙單#221	女乙單#222	女乙單#223	女乙單#224	男乙雙#8	男乙雙#15
16:25	男乙雙#24	男乙雙#31	男乙雙#34	男乙雙#41	男乙雙#50	男乙雙#57	女乙雙#193	女乙雙#194	女乙雙#195	女乙雙#196
17:00	女乙雙#197	女乙雙#198	女乙雙#199	女乙雙#200	女乙雙#201	女乙雙#202	女乙雙#203	女乙雙#204	女乙雙#205	女乙雙#206
17:35	女乙雙#207	女乙雙#208	女乙雙#209	女乙雙#210	女乙雙#211	女乙雙#212	女乙雙#213	女乙雙#214	女乙雙#215	女乙雙#216
18:10	女乙雙#217	女乙雙#218	女乙雙#219	女乙雙#220	女乙雙#221	女乙雙#222	女乙雙#223	女乙雙#224		

2024年第一次全國羽球排名賽
場地分配表

日期 時間	1月 16 日 (星期二)　　共 144 場 第 (1) ~ (10) 場地									
08:00	女乙雙#3	女乙雙#7	女乙雙#11	女乙雙#15	女乙雙#18	女乙雙#22	女乙雙#26	女乙雙#30	男乙雙#65	男乙雙#66
08:30	男乙雙#67	男乙雙#68	男乙雙#69	男乙雙#70	男乙雙#71	男乙雙#72	男乙雙#73	男乙雙#74	男乙雙#75	男乙雙#76
09:00	男乙雙#77	男乙雙#78	男乙雙#79	男乙雙#80	男乙雙#81	男乙雙#82	男乙雙#83	男乙雙#84	男乙雙#85	男乙雙#86
09:30	男乙雙#87	男乙雙#88	男乙雙#89	男乙雙#90	男乙雙#91	男乙雙#92	男乙雙#93	男乙雙#94	男乙雙#95	男乙雙#96
10:00	女乙單#3	女乙單#7	女乙單#11	女乙單#15	女乙單#18	女乙單#22	女乙單#26	女乙單#30	男乙單#65	男乙單#66
10:30	男乙單#67	男乙單#68	男乙單#69	男乙單#70	男乙單#71	男乙單#72	男乙單#73	男乙單#74	男乙單#75	男乙單#76
11:00	男乙單#77	男乙單#78	男乙單#79	男乙單#80	男乙單#81	男乙單#82	男乙單#83	男乙單#84	男乙單#85	男乙單#86
11:30	男乙單#87	男乙單#88	男乙單#89	男乙單#90	男乙單#91	男乙單#92	男乙單#93	男乙單#94	男乙單#95	男乙單#96
12:00	女乙雙#33	女乙雙#34	女乙雙#35	女乙雙#36	女乙雙#37	女乙雙#38	女乙雙#39	女乙雙#40	女乙雙#41	女乙雙#42
12:30	女乙雙#43	女乙雙#44	女乙雙#45	女乙雙#46	女乙雙#47	女乙雙#48	男乙雙#97	男乙雙#98	男乙雙#99	男乙雙#100
13:00	男乙雙#101	男乙雙#102	男乙雙#103	男乙雙#104	男乙雙#105	男乙雙#106	男乙雙#107	男乙雙#108	男乙雙#109	男乙雙#110
13:30	男乙雙#111	男乙雙#112	女乙單#33	女乙單#34	女乙單#35	女乙單#36	女乙單#37	女乙單#38	女乙單#39	女乙單#40
14:00	女乙單#41	女乙單#42	女乙單#43	女乙單#44	女乙單#45	女乙單#46	女乙單#47	女乙單#48	男乙單#97	男乙單#98
14:30	男乙單#99	男乙單#100	男乙單#101	男乙單#102	男乙單#103	男乙單#104	男乙單#105	男乙單#106	男乙單#107	男乙單#108
15:00	男乙單#109	男乙單#110	男乙單#111	男乙單#112						

2024年第一次全國羽球排名賽

場地分配表

日期 時間	1 月 17 日 (星期三)　　共 48 場 第 (1) ~ (4) 場地			
08:00	男乙單#113	男乙單#114	男乙單#115	男乙單#116
08:30	男乙單#117	男乙單#118	男乙單#119	男乙單#120
09:00	女乙單#49	女乙單#50	女乙單#51	女乙單#52
09:35	女乙單#53	女乙單#54	女乙單#55	女乙單#56
10:10	男乙雙#113	男乙雙#114	男乙雙#115	男乙雙#116
10:45	男乙雙#117	男乙雙#118	男乙雙#119	男乙雙#120
11:20	女乙雙#49	女乙雙#50	女乙雙#51	女乙雙#52
11:55	女乙雙#53	女乙雙#54	女乙雙#55	女乙雙#56
12:30	男乙單#121	男乙單#122	男乙單#123	男乙單#124
13:10	女乙單#57	女乙單#58	女乙單#59	女乙單#60
13:50	男乙雙#121	男乙雙#122	男乙雙#123	男乙雙#124
14:30	女乙雙#57	女乙雙#58	女乙雙#59	女乙雙#60

2024年第一次全國羽球排名賽

場地分配表

日期 時間	1 月 18 日 (星期四)　　共 14 場 第 (1) ~ (2) 場地	
08:00	女乙雙#61	女乙雙#62
08:40	男乙雙#125	男乙雙#126
09:20	女乙單#61	女乙單#62
10:00	男乙單#125	男乙單#126
10:40	女乙雙#63	女乙雙#64
11:20	男乙雙#127	男乙雙#128
12:00	女乙單#63	
12:40		男乙單#127

男甲單會外賽

男甲單會外賽 2-1

			日期 1/9	日期 1/9	日期 1/10	
UNKNOW K&L	李儼育	1				
				Q#2 16:30		
中租北市大	林冠廷	2				
					Q#20 11:15	Q1
亞柏北市大	呂家弘	3				
				Q#3 16:30		
合庫國體大	郭立群	4				
亞柏國體大	趙晨勛	5				
				Q#4 16:30		
國體大	吳丞恩	6				
					Q#21 11:15	Q2
中租新豐	張瀞升	7				
				Q#5 16:30		
合庫臺體大	蔡承翰	8				
中租政大	許喆宇	9				
				Q#6 16:30		
國體大	詹宗翰	10				
					Q#22 11:55	Q3
合庫泰北	蘇偉誠	11				
				Q#7 16:30		
Luna	楊智勛	12				
合庫泰北	林家翾	13				
				Q#8 16:30		
土銀北市大	廖倬甫	14				
					Q#23 11:55	Q4
國立成功大學	陳柏丞	15				
				Q#9 16:30		
中租北市大	胡佑齊	16				

男甲單會外賽

男甲單會外賽 2-2

			日期 1/9	日期 1/9	日期 1/10	
大華國小	羅國訓	17				
			Q#1 11:00			
無	陳俊維	18				
				Q#10 16:30		
土銀北市大	馬承毅	19				
					Q#24 11:55	Q5
中租大同	吳昌珉	20				
				Q#11 16:30		
亞柏北市大	王渝凱	21				
國家運動訓練中心	張士杰	22				
				Q#12 17:10		
台科大	林育丞	23				
					Q#25 11:55	Q6
國體大	田哲華	24				
				Q#13 17:10		
臺體大	楊竣丞	25				
合庫西苑	李宗叡	26				
				Q#14 17:10		
亞柏北市大	郭冠麟	27				
					Q#26 11:55	Q7
國體大	陳培元	28				
				Q#15 17:10		
土銀台大	丁彥宸	29				
無	朱漢晝	30				
				Q#16 17:10		
中租海鴻高大	許譽瀚	31				
					Q#27 11:55	Q8
合庫臺科大	黃鈺	32				
				Q#17 17:10		
藏龍有。蕃茄高雄師大	曾國禔	33				
國體大	陳則儒	34				
				Q#18 17:10		
亞柏國體大	盧煒璿	35				
					Q#28 11:55	Q9
國家運動訓練中心	蔡傑皓	36				
				Q#19 17:10		
中租新豐	吳哲穎	37				

男甲單會內賽

一、男甲單：共44人，48場，取八名

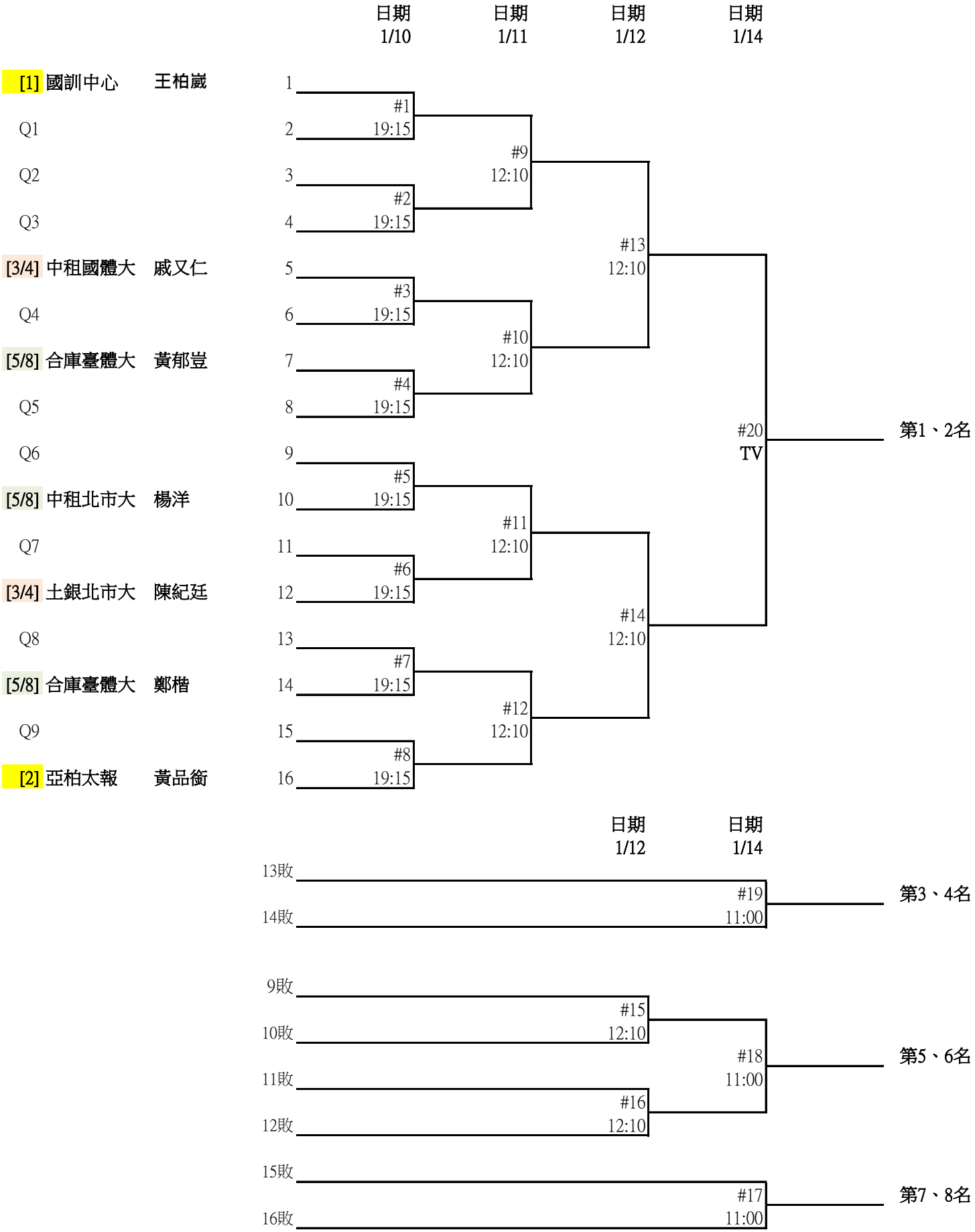

男甲雙會外賽

男甲雙會外賽 2-1

			日期 1/9	日期 1/9	
亞柏海鴻高大	黃彥儒				
亞柏國體大	羅晨瑋	1			
雲林縣斗南高中	蕭敦誠			Q#10	Q1
國家運動訓練中心	蔡傑皓	2		18:30	
國家運動訓練中心	陳勝發				
土銀北市大	陳政寬	3			
合庫西苑	林嘉彥			Q#11	Q2
合庫西苑	林億豪	4		18:30	
國體大	陳培元		Q#1		
國體大	吳丞恩	5	12:45		
中租國體大	曾秉強				
老頭擺	陳暉衡	6			
土銀	柏禮維			Q#12	Q3
土銀北市大	盧震	7		18:30	
老頭擺臺師大	吳宗擇		Q#2		
老頭擺臺科大	劉佳峰	8	12:45		
合庫泰北高中	洪浚中				
合庫泰北高中	李佳韋	9			
亞柏海鴻高大	何志偉			Q#13	Q4
亞柏海鴻高大	黃睿璿	10		19:10	
國體大	張言		Q#3		
國體大	吳明哲	11	12:45		
國訓中心	劉廣珩				
合庫臺體大	邱相榤	12			
土銀	陳信遠			Q#14	Q5
土銀北市大	蘇力瑋	13		19:10	
中租北市大	吳軒毅		Q#4		
中租北市大	江建葦	14	12:45		

男甲雙會外賽

男甲雙會外賽 2-2

			日期	日期	
土銀北市大	陳子睿		1/9	1/9	
土銀北市大	林煜傑	15			
東吳大學	王家閔		Q#5		
亞柏日香竹山	張瀞元	16	12:45		
合庫	洪梓瑋			Q#15	Q6
合庫臺體大	李長龍	17		19:10	
梵爾斯	魏道豪				
梵爾斯	陳雨桐	18			
亞柏國體大	李逢晟		Q#6		
亞柏國體大	陳柏元	19	12:45		
藏龍有。蕃茄高雄師大	曾國禔			Q#16	Q7
屏科大	李軒名	20		19:10	
土銀All in光明	梁峻評				
土銀All in光明	廖冠皓	21			
波力傑初枋寮高中	王凱隆		Q#7		
波力傑初枋寮高中	徐永峰	22	12:45		
亞柏海鴻高大	胡晧翔			Q#17	Q8
亞柏太報	林上凱	23		19:10	
中租國體大	蘇敬恒				
中租北市大	林秉緯	24			
國體大	詹宗翰		Q#8		
國體大	田哲華	25	12:45		
	蔡欣諺			Q#18	Q9
亞柏海鴻高大	廖柏宇	26		19:10	
合庫	李佳翰				
合庫	楊明哲	27			
中租國體大	張凱翔		Q#9		
中租國體大	陳宇哲	28	12:45		
亞柏太報	賴建良			Q#19	Q10
亞柏海鴻高大	楊駿献	29		19:10	
歐陽群	陳建佑				
華成體育	歐陽群	30			
國體大	曾聖安			Q#20	Q11
國體大	陳則儒	31		19:10	

男甲雙會內賽

二、男甲雙：共36組，40場，取八名

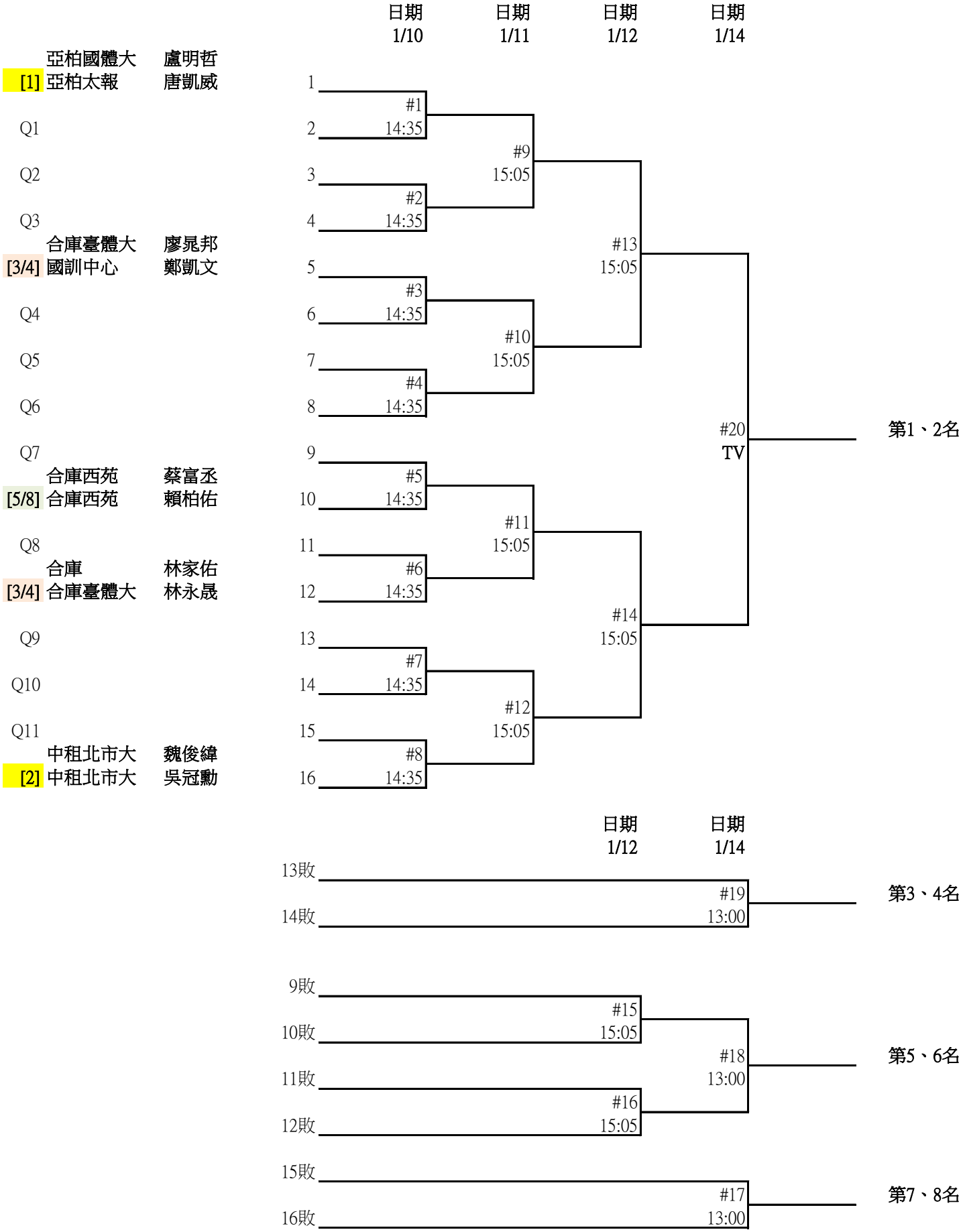

女甲單會外賽

女甲單會外賽 2-1

			日期 1/9	日期 1/9	
台電金甌	韓蓁	1			
			Q#1 11:00		
中租大同	黃聖淳	2			
				Q#19 17:10	Q1
土銀國體大	李姿佩	3			
			Q#2 11:00		
合庫中山	蘇筱婷	4			
亞柏雄中	陳妍妃	5			
			Q#3 11:00		
土銀能仁	廖芮萁	6			
				Q#20 17:10	Q2
台電北市大	謝芷楹	7			
			Q#4 11:00		
中租大同	廖元琪	8			
台電國體大	謝宜恩	9			
			Q#5 11:00		
土銀能仁	李品沂	10			
				Q#21 17:50	Q3
中租大同	陳思璇	11			
			Q#6 11:00		
松山高中	江宜霏	12			
中租北商大	黃瀞平	13			
			Q#7 11:00		
合庫臺體大	李雨璇	14			
				Q#22 17:50	Q4
國體大	郭晏綺	15			
			Q#8 11:00		
土銀能仁	林湘璇	16			

女甲單會外賽

女甲單會外賽 2-2

			日期 1/9	日期 1/9	
台電北市大	柯若瑄	17			
			Q#9 11:00		
亞柏北市大	蔡欣蓓	18			
				Q#23 17:50	Q5
中租北商大	林子妘	19			
			Q#10 11:35		
合庫泰北	王珮伃	20			
台電國體大	黃姿菱	21			
			Q#11 11:35		
土銀北市大	謝昀珊	22			
				Q#24 17:50	Q6
北市大	涂家瑋	23			
			Q#12 11:35		
中租大同	柯佳玲	24			
土銀北市大	楊育綺	25			
			Q#13 11:35		
無	陳宥綺	26			
				Q#25 17:50	Q7
中租大同	黃筠媗	27			
			Q#14 11:35		
亞柏東南國中	温舒伃	28			
合庫清大	彭雨薇	29			
			Q#15 11:35		
中租北市大	黃羽薇	30			
				Q#26 17:50	Q8
台電	余芊慧	31			
			Q#16 11:35		
Redson成大	韓玉珍	32			
無	林盈君	33			
			Q#17 11:35		
國體大	白韞秀	34			
				Q#27 17:50	Q9
中租大同	蔡幸臻	35			
			Q#18 11:35		
台電	陳肅諭	36			

女甲單會內賽

三、女甲單：共43人，47 場，取八名

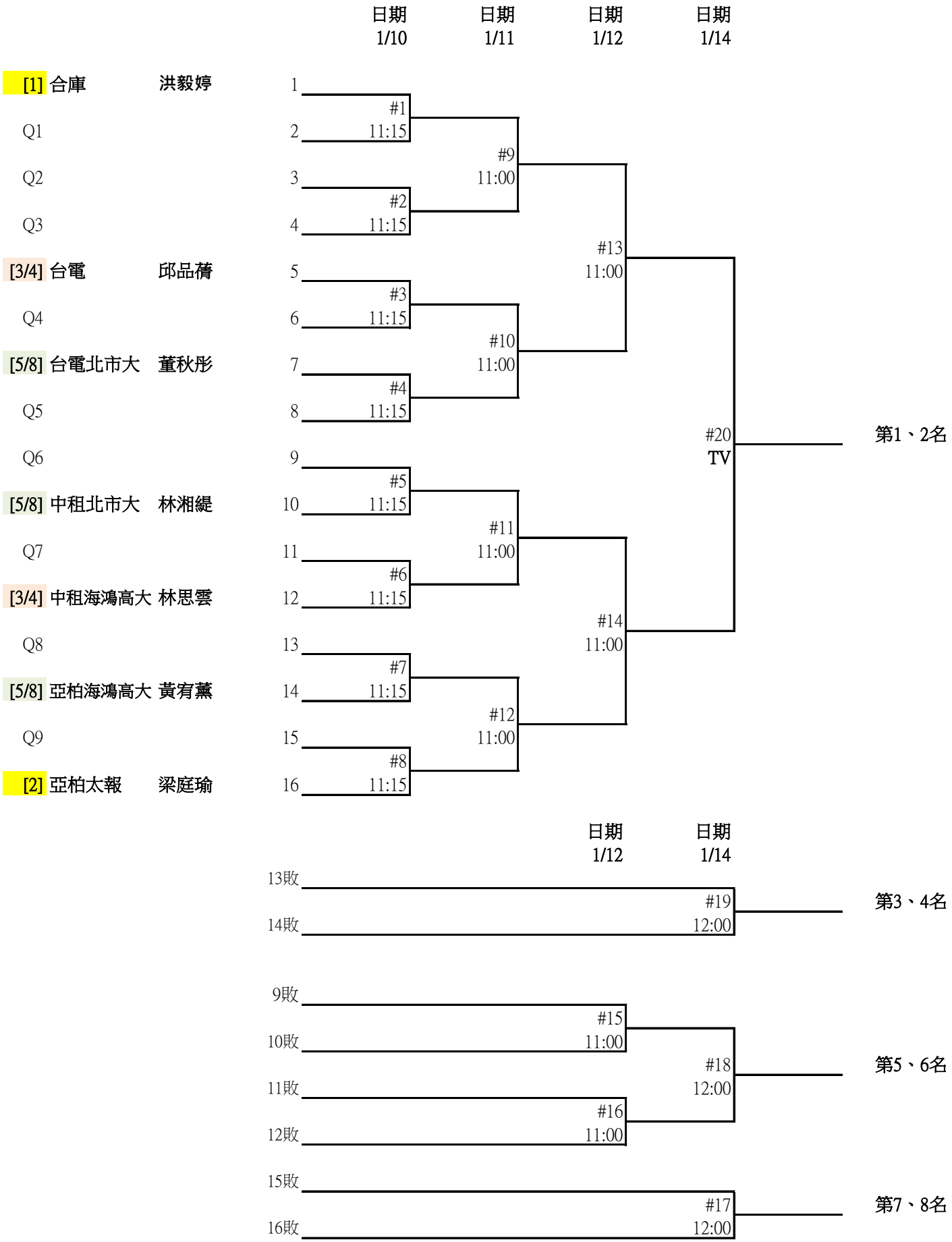

女甲雙會外賽

女甲雙會外賽 2-1

呼風喚羽	陳萱容
李寧羽球	李黛安
土銀能仁	李品沂
土銀能仁	廖芮萁
亞柏海鴻高大	黃宥薰
亞柏太報	梁庭瑜
中租北商大	林子妘
中租北市大	陳星羽
清華大學	陳宥蓁
台灣師大	陳玫蓁
土銀北市大	鄭育沛
土銀北市大	孫昱瑆
台電北市大	李子晴
台電	余芊慧
亞柏海鴻高大國雲科技	李佳欣
亞柏海鴻高大	魏婉亦
無	吳俞辰
無	陳宥綺
無	吳宣佩
無	溫珮廷
勇源文大	林芷怡
勇源文大	張莘恬
中租國體大	王思敏
中租北市大	吳孟真
亞柏雄中	孫亮晴
亞柏雄中	陳妍妃
無	陳姵佑
無	楊穎琦
Redson成大	韓玉珍
Redson成大	彭莉庭
中租北市大	黃羽薇
中租大同	黃筠媗
台電基中	盧曉安
台電國體大	黃姿菱
亞柏海鴻高大	杜宜宸
亞柏海鴻高大	李毓芸
土銀北市大	蔡渃琳
土銀北市大	洪妡恩
台電北市大	柯若瑄
台電國體大	謝宜恩
國體大	楊宜薰
亞柏北市大	宋奕萱
合庫臺大	林于顥
合庫	郭浴雯
臺體大極限	葉宥忻
臺體大極限	廖梓貽

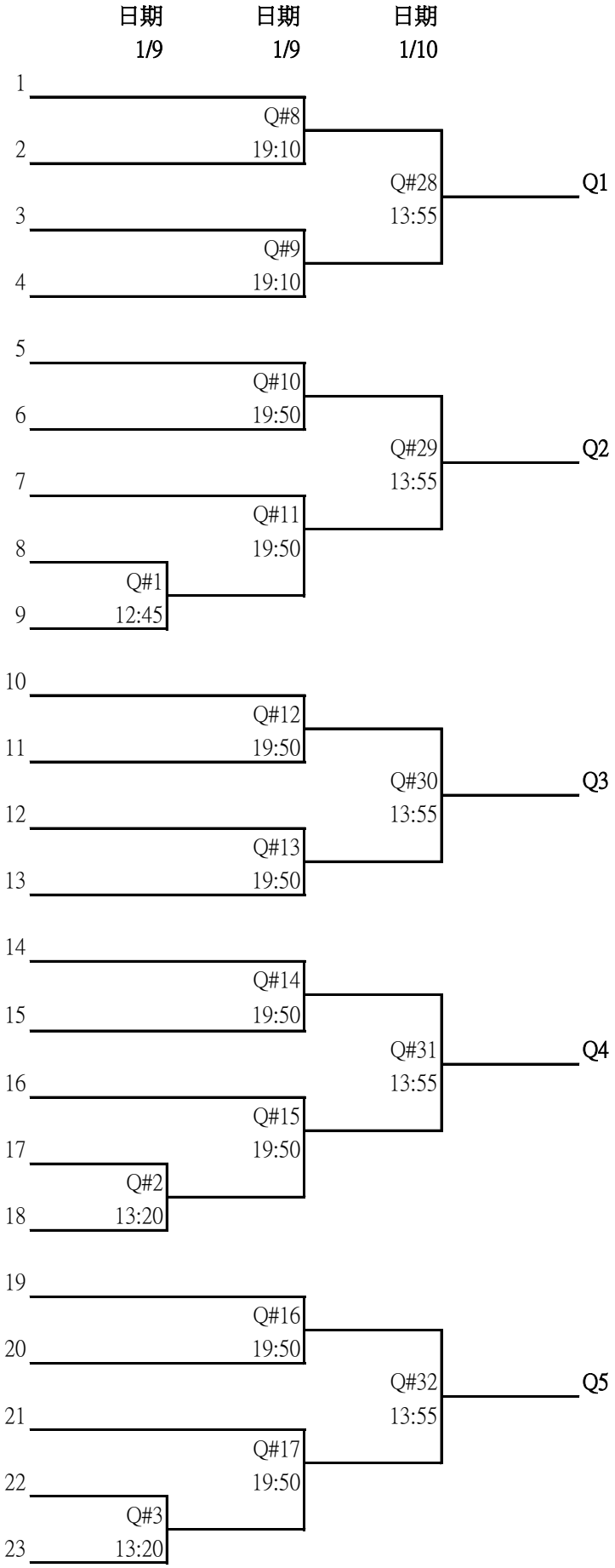

女甲雙會外賽

女甲雙會外賽 2-2

			日期 1/9	日期 1/9	日期 1/10	
亞柏北市大	謝沛珊					
亞柏太報	鍾侃妤	24				
無	羅錦雯		Q#4			
無	郭卉欣	25	13:20			
國體大	白韞秀			Q#18		
國體大	郭晏綺	26		19:50		
陽明交大	林若珩				Q#33	Q6
台灣師大	賴慶卉	27			13:55	
勇源治平	許彤			Q#19		
勇源治平	龔嘉誼	28		19:50		
土銀台師大	張淨惠					
土銀	楊景惇	29				
無	葉瀞雅		Q#5			
勇源治平	陳鈺媗	30	13:20			
台電金甌	陳宣妮			Q#20		
台電金甌	韓蓁	31		20:30		
亞柏海鴻高大	曾郁棋				Q#34	Q7
亞柏太報	林珈因	32			13:55	
無	賴子彧			Q#21		
無	陳邡竹	33		20:30		
中租大同	陳思璇					
中租大同	柯佳玲	34				
土銀北市大	王睠禎		Q#6			
土銀國體大	李姿佩	35	13:20			
亞柏雄中	楊佳淇			Q#22		
亞柏雄中	陳佑嘉	36		20:30		
勇源治平	謝宓妍				Q#35	Q8
國北商大	游美儒	37			13:55	
北市大	丁雅芸			Q#23		
北市大	涂家瑋	38		20:30		
國體大	鍾嘉恩					
國體大	黃子菱	39				
亞柏北市大	蔡欣蓓		Q#7			
亞柏海鴻高大	莊捷伃	40	13:20			
輝厲高雄HCL輕羽飛揚	李怡靜			Q#24		
輝厲高雄HCL輕羽飛揚	葉容慈	41		20:30		
合庫	劉巧芸				Q#36	Q9
合庫國體大	汪郁喬	42			13:55	
土銀北市大	林彥妤			Q#25		
土銀北市大	洪妤恩	43		20:30		
亞柏北市大	洪恩慈					
亞柏台體大	林羽珮	44				
中租北市大	林芷均			Q#26		
中租國體大	宋祐媗	45		20:30		
土銀能仁	林湘璇				Q#37	Q10
土銀北市大	謝昀珊	46			13:55	
台電師大	江依樺			Q#27		
台電北市大	謝芷楹	47		20:30		

女甲雙會內賽

四、女甲雙：共 53 組，57 場，取八名

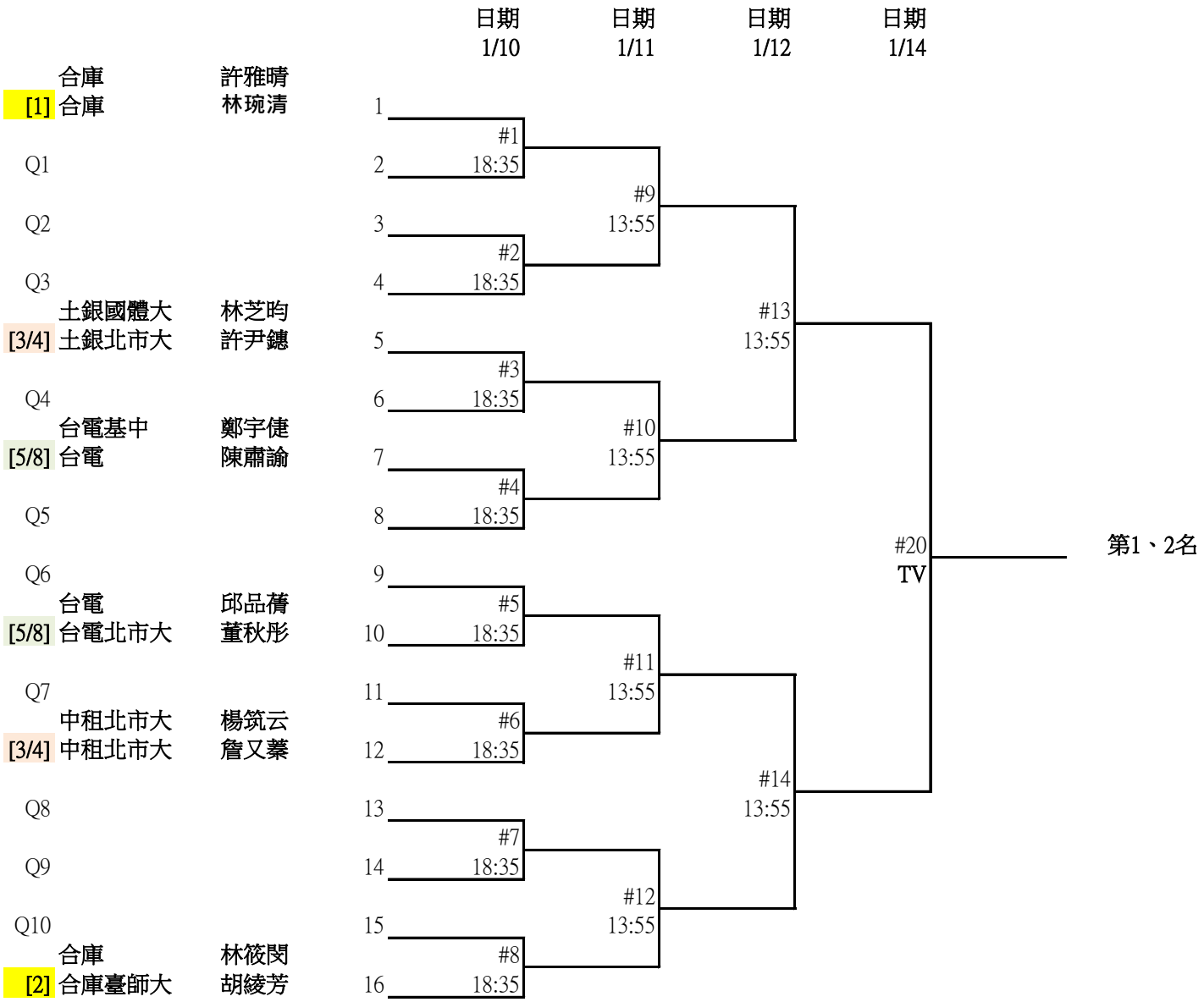

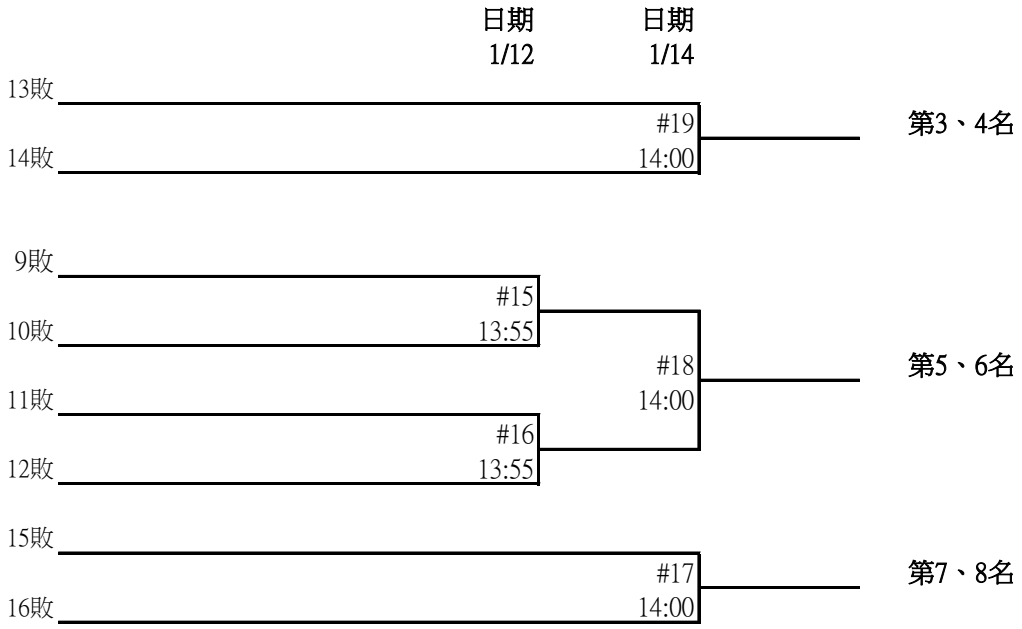

混甲雙會外賽

混甲雙會外賽 2-1

台電師大	江依樺
中租北市大	游盛博
華成體育	葉瀞雅
華成體育	歐陽群
國體大	張言
國體大	鍾嘉恩
土銀北市大	陳子睿
土銀	楊景惇
亞柏國體大	李逢晟
亞柏台體大	林羽珮
勇源新北高中	莊紫紝
勇源新北高中	郭泰億
中租北市大	林秉緯
中租北市大	林芷均
台電金甌	陳宣妮
國立體育大學	吳丞恩
陳建佑	陳建佑
陳姵佑	陳姵佑
土銀台大	丁彥宸
土銀北市大	王睇禎
中租北市大	魏俊緯
中租北市大	詹又蓁
勇源治平	謝宓妍
勇源治平	胡筌恩
土銀北市大	孫昱瑆
土銀北市大	蘇力瑋
亞柏海鴻高大	黃睿璿
亞柏雄中	孫亮晴
合庫泰北高中	李佳韋
合庫泰北高中	羅錦雯
國立體育大學	詹宗翰
台電基中	盧曉安
合庫臺大	林于顥
合庫臺體大	廖晁邦
中租新豐	吳哲穎
中租大同	黃聖淳
國立體育大學	陳則儒
台電金甌	韓蓁
嘉義高工	溫珮廷
嘉義高工	簡富紘
亞柏北市大	宋奕萱
亞柏海鴻高大	何志偉
台電國體大	謝宜恩
國立體育大學	曾聖安
亞柏太報	林珈因
亞柏國體大	羅晨瑋
國家運動運練中心	陳勝發
土銀國體大	林芝昀
翠羽	彭莉庭
翠羽	魏真平
中租北市大	吳冠勳
中租北市大	陳星羽
合庫	林家佑
合庫	郭浴雯

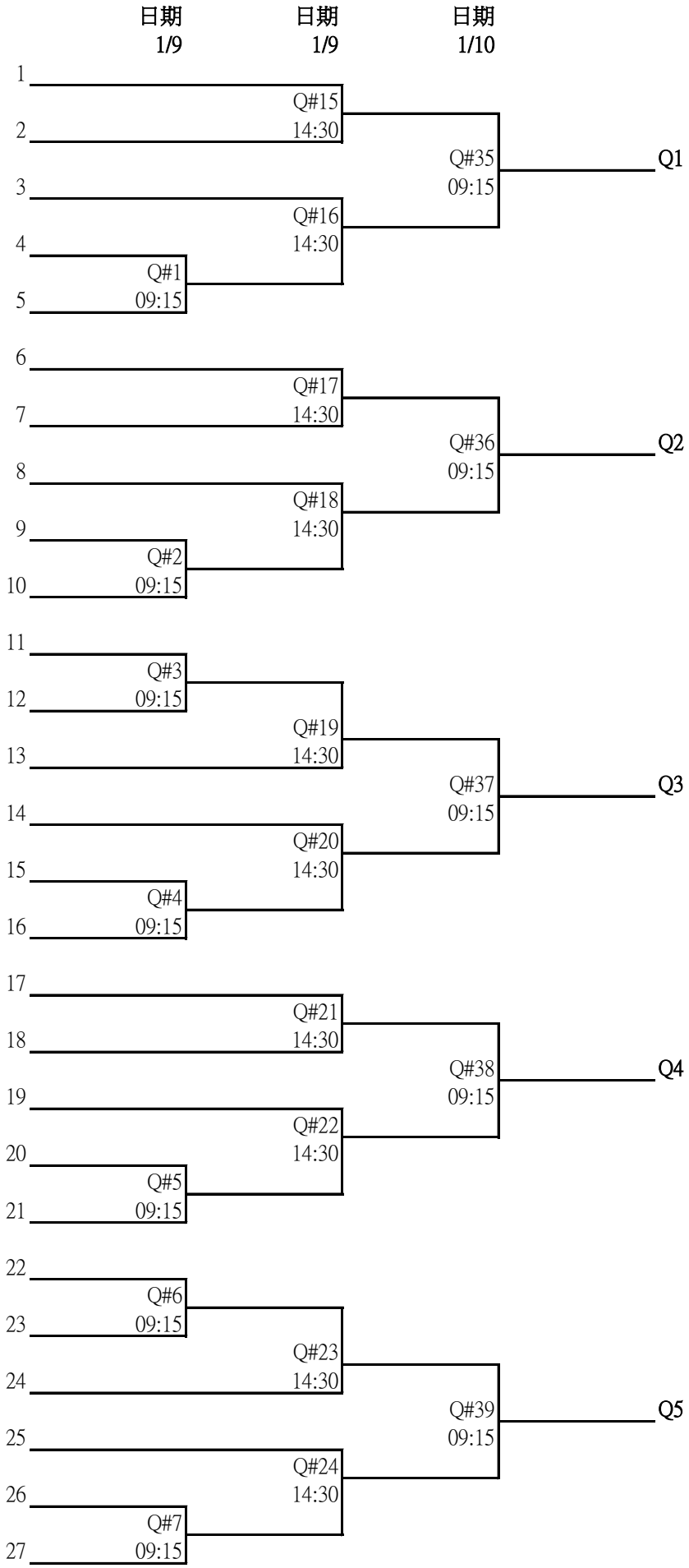

混甲雙會外賽

混甲雙會外賽 2-2

臺師大	賴子彧
老頭擺臺科大	劉佳峰
台電	董秋彤
老頭擺	陳暉衡
土銀北市大	馬承毅
土銀北市大	蔡渃琳
亞柏北市大	洪恩慈
亞柏海鴻高大	楊駿献
中租國體大	王思敏
中租國體大	張凱翔
李寧羽耀國際	溫晧昀
屏科大	李軒名
國體大	黃子菱
國體大	吳明哲
中租北市大	江建葦
台電基中	鄭宇倢
合庫	劉巧芸
國訓中心	鄭凱文
台電國體大	黃姿菱
合庫台體大	李長龍
土銀北市大	洪妤恩
土銀	陳信遠
勇源治平	陳鈺媗
勇源治平	謝成東
台電北市大	李子晴
台體大	楊竣丞
國立成功大學	陳柏丞
國立台北商業大學	游美儒
中租國體大	曾秉強
中租國體大	宋祐媗
無	吳俞辰
亞柏日香竹山	張瀞元
亞柏太報	鍾侃妤
亞柏國體大	陳柏元
波力傑初枋寮高中	王凱隆
臺體大	葉宥忻
亞柏海鴻高大	胡晧翔
亞柏海鴻高大	曾郁棋
梵爾斯	蘇湘玲
梵爾斯	魏道豪
土銀北市大	洪妡恩
土銀北市大	盧震
中租北市大	吳孟真
中租國體大	陳宇哲
中租大同	廖元琪
中租大同	吳昌珉
梵爾斯	楊穎琦
梵爾斯	陳雨桐
亞柏國體大	盧明哲
亞柏北市大	謝沛珊
土銀北市大	林煜傑
土銀北市大	林彥妤
台電北市大	謝芷楹
國立體育大學	田哲華

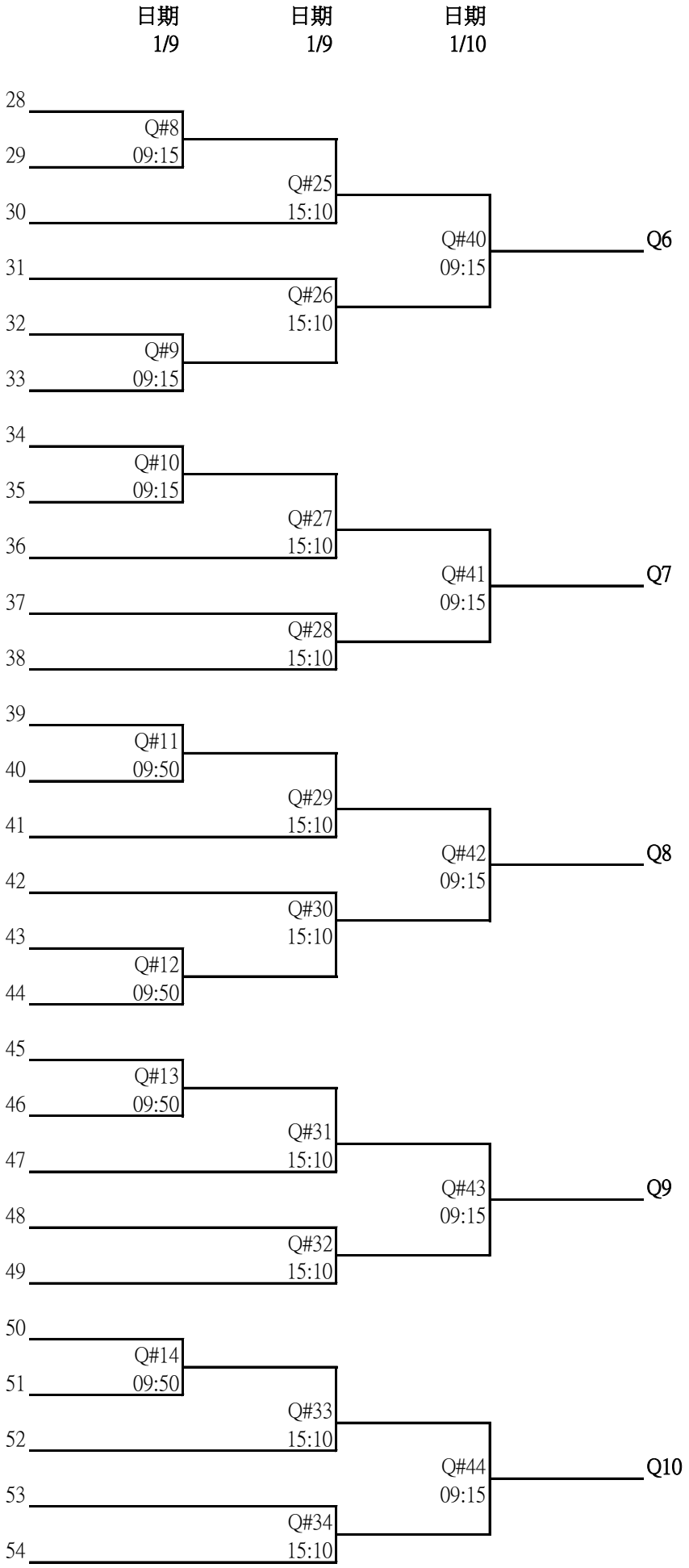

混甲雙會內賽

五、混甲雙：共 60 組，64 場，取八名

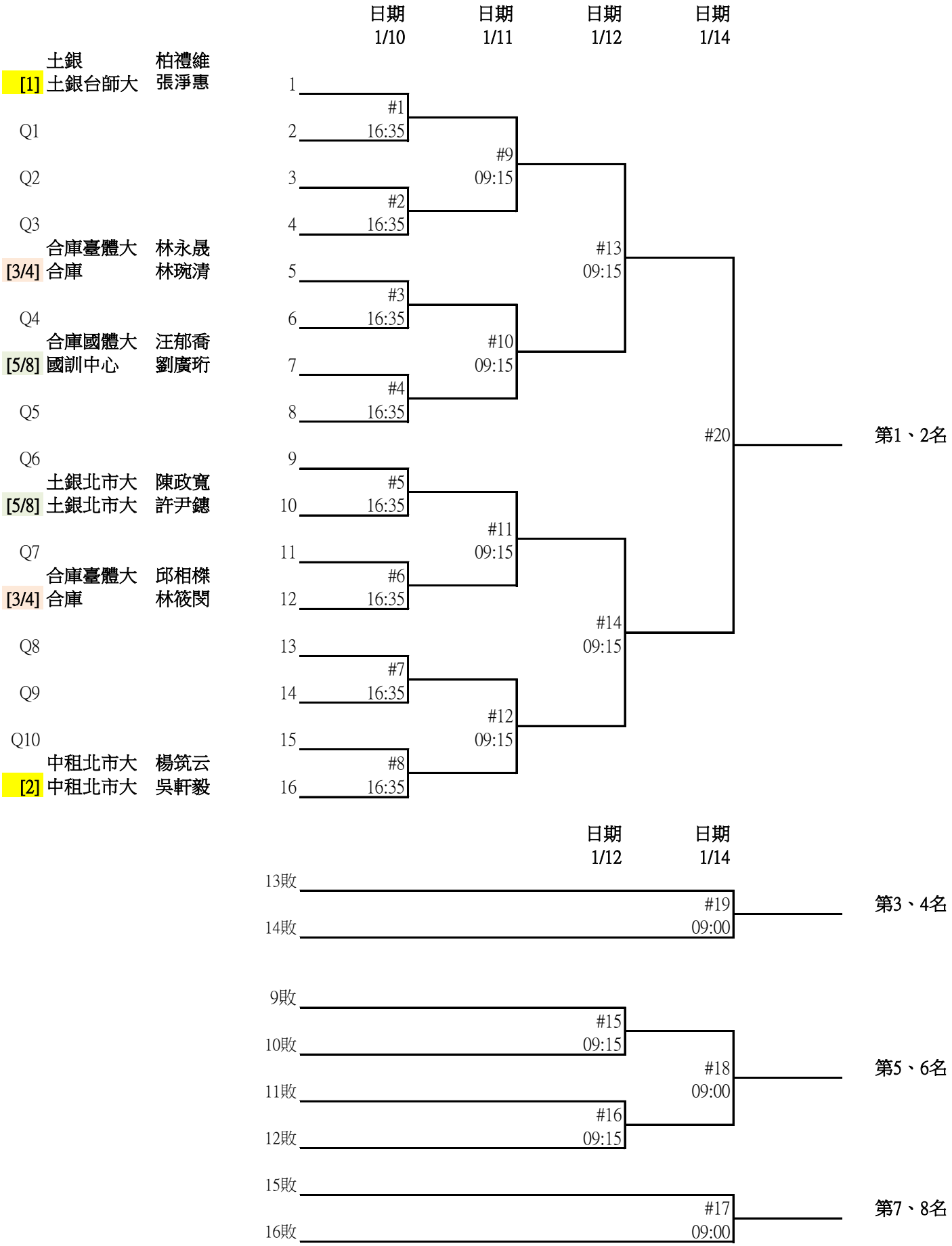

男乙單會外賽

六、男乙單：共 445 組，444 場，取四名

	男乙單會外賽16之1		日期	日期	日期 1/14	
1	中租大同	劉佳恩 [9/16]				
			Q#1			
2		Bye 1				
				Q#257 1/11 08:00		
3	林晧騰	林晧騰				
			Q#2			
4	勇源松山高中羽球隊	周楷翔	1/9 08:00			
					Q#385 08:00	Q1
5	亞柏雄中	洪秉甫				
			Q#3			
6	國立嘉義大學	洪靖童	1/9 08:00			
				Q#258 1/11 08:00		
7	成淵高中	黃昱堯				
			Q#4			
8	臺體大極限	任奕超	1/9 08:00			
9	李寧高雄師大	陳韡承				
			Q#5			
10		Bye 64				
				Q#259 1/11 08:00		
11	亞柏興達竹崎	林勁宇				
			Q#6			
12	土銀能仁	簡博軒	1/9 08:00			
					Q#386 08:30	Q2
13	佛系打球	盧冠銘				
			Q#7			
14		Bye 65				
				Q#260 1/11 08:00		
15	亞柏日香竹山	郭癸宏				
			Q#8			
16	勇源新北高中	徐子洋	1/9 08:00			
17	翠羽	曾能立				
			Q#9			
18		Bye 32				
				Q#261 1/11 08:00		
19	波力傑初枋寮高中	洪浩修				
			Q#10			
20	無	梁誌中	1/9 08:00			
					Q#387 08:30	Q3
21	合庫泰北高中	黃晏修				
			Q#11			
22	西苑合庫	周圻修	1/9 08:00			
				Q#262 1/11 08:00		
23	個人	邱宏彬				
			Q#12			
24	長庚大學	簡明山	1/9 08:00			
25	長榮大學	陳文彬				
			Q#13			
26		Bye 33				
				Q#263 1/11 08:00		
27	亞柏海鴻高大	林冠宇				
			Q#14			
28	國體大	江新憲	1/9 08:00			
					Q#388 08:30	Q4
29	巨匠田中高中	姜承均				
			Q#15			
30	國立體育大學	陳文宜	1/9 08:00			
				Q#264 1/11 08:00		
31	國立東華大學	謝懷友				
			Q#16			
32	台電澳根尼基中	游鎧睿	1/9 08:25			

男乙單會外賽

六、男乙單：共 445 組，444 場，取四名

	男乙單會外賽16之2		日期	日期	日期 1/14	
33	北市大	陳世桓				
			Q#17			
34		Bye 16				
				Q#265 1/11 08:00		
35	勇源治平	李佳恩				
			Q#18 1/9 08:25			
36	BONNY后綜高中	李政澔				
					Q#389 08:30	Q5
37	屏科大	鍾嘉軒				
			Q#19 1/9 08:25			
38	成淵高中	陳沛寬				
				Q#266 1/11 08:00		
39	(黑武士)輔仁大學	張宇廷				
			Q#20 1/9 08:25			
40	亞柏雄中	林均憲				
41	內政部警政署	陳建中				
			Q#21			
42		Bye 49				
				Q#267 1/11 08:25		
43	合庫新莊	王識翔				
			Q#22 1/9 08:25			
44	克羅多運動品牌	張雅各				
					Q#390 08:30	Q6
45		李沃叡				
			Q#23 1/9 08:25			
46	國立員林崇實高工	鄭元睿				
				Q#268 1/11 08:25		
47	土銀能仁	董宸毓				
			Q#24 1/9 08:25			
48	國體大	李貫綸				
49	西苑合庫	蔡仁喻				
			Q#25			
50		Bye 17				
				Q#269 1/11 08:25		
51	新北高工	陳冠提				
			Q#26 1/9 08:25			
52	亞柏興達竹崎	黃俞荏				
					Q#391 08:30	Q7
53	中租新豐	廖于霆				
			Q#27 1/9 08:25			
54	中正大學	黃茗揚				
				Q#270 1/11 08:25		
55	雲林縣斗南高中	黃堉瑋				
			Q#28 1/9 08:25			
56	苗栗縣立大同高中	尤義鈞				
57	國立體大	黃品翔				
			Q#29			
58		Bye 48				
				Q#271 1/11 08:25		
59	屏東縣立大同高中	饒恩齊				
			Q#30 1/9 08:50			
60	亞柏日香竹山	黃紹鈞				
					Q#392 09:00	Q8
61	嘉義高工	蘇于瀚				
			Q#31 1/9 08:50			
62	土銀百齡高中	張宇勝				
				Q#272 1/11 08:25		
63	臺體大極限	陳頎修				
			Q#32 1/9 08:50			
64	飛迅羽球	盧廷威				

男乙單會外賽

六、男乙單：共 445 組，444 場，取四名

	男乙單會外賽16之3		日期	日期	日期 1/14	
65	勇源新北高中	王宸豪				
			Q#33			
66		Bye 8				
				Q#273 1/11 08:25		
67	中租新豐	許晨旭				
			Q#34 1/9 08:50			
68	南台科技大學	謝宜叡				
					Q#393 09:00	Q9
69	新北市瑞芳高工	黃崇瑋				
			Q#35 1/9 08:50			
70	亞柏日香竹山	吳少謙				
				Q#274 1/11 08:25		
71	國立嘉義大學	鄭宇宏				
			Q#36 1/9 08:50			
72	勇源松山高中羽球隊	許郡倫				
73	國立員林崇實高工	徐晨開				
			Q#37			
74		Bye 57				
				Q#275 1/11 08:25		
75	土銀百齡高中	章耘鎧				
			Q#38 1/9 08:50			
76	文化大學	鄭佳典				
					Q#394 09:00	Q10
77	國體大	劉佳蔚				
			Q#39			
78		Bye 72				
				Q#276 1/11 08:25		
79	飛越羽球	葉澤楨				
			Q#40 1/9 08:50			
80	國立東華大學	鄭家恩				
81	黃冠銘	黃冠銘				
			Q#41			
82		Bye 25				
				Q#277 1/11 08:50		
83	僑光科技大學	邱惟駿				
			Q#42 1/9 08:50			
84	中臺科技大學	蔡仲威				
					Q#395 09:30	Q11
85	土銀能仁	陳宏銘				
			Q#43 1/9 08:50			
86	苗栗縣立大同高中	林宥辰				
				Q#278 1/11 08:50		
87	亞柏雄中	林倉億				
			Q#44 1/9 09:50			
88	北市大	楊承霖				
89	亞柏興達竹崎	蔡駿博				
			Q#45			
90		Bye 40				
				Q#279 1/11 08:50		
91	BONNY后綜高中	李峻銘				
			Q#46 1/9 09:50			
92	成淵高中	李紹銘				
					Q#396 09:30	Q12
93	無	陳宗斌				
			Q#47 1/9 09:50			
94	嘉義高工	林意翔				
				Q#280 1/11 08:50		
95	合庫泰北高中	葉作詮				
			Q#48 1/9 09:50			
96	西苑合庫	吳柏裕				

男乙單會外賽

六、男乙單：共 445 組，444 場，取四名

	男乙單會外賽16之4		日期	日期	日期 1/14	
97	中租新豐	謝宜恩				
			Q#49			
98		Bye 9				
				Q#281 1/11 08:50		
99	迪飛	程戎琿				
			Q#50 1/9 09:50			
100	合庫新莊	楊智棊				
					Q#397 09:30	Q13
101	台電澳根尼基中	江慶皓				
			Q#51 1/9 09:50			
102	忠興羽球館	邱謹信				
				Q#282 1/11 08:50		
103	力積電東泰高中	林鶴財				
			Q#52 1/9 10:25			
104	亞柏海鴻高大	張祐欣				
105	勇源文大	王竑夫				
			Q#53			
106		Bye 56				
				Q#283 1/11 08:50		
107	勇源松山高中羽球隊	黃安廷				
			Q#54 1/9 10:25			
108	西苑合庫	廖祐賢				
					Q#398 09:30	Q14
109	亞柏日香竹山	吳丞林				
			Q#55			
110		Bye 73				
				Q#284 1/11 08:50		
111	土銀清大	王紹宇				
			Q#56 1/9 10:25			
112	合庫泰北高中	廖禹銘				
113	亞柏雄中	黃愷翊				
			Q#57			
114		Bye 24				
				Q#285 1/11 08:50		
115	亞柏興達竹崎	邱鈺堂				
			Q#58 1/9 10:25			
116	臺體大極限	陳聖韋				
					Q#399 09:30	Q15
117	苗栗縣立大同高中	廖允呈				
			Q#59 1/9 10:25			
118	巨匠田中高中	吳育誠				
				Q#286 1/11 08:50		
119	成淵高中	賴頌恩				
			Q#60 1/9 10:25			
120	張書銘	張書銘				
121	北市數位實中	王信翰				
			Q#61			
122		Bye 41				
				Q#287 1/11 09:15		
123	桃市觀音高中	鄧福慶				
			Q#62 1/9 10:25			
124	國體大	李登揚				
					Q#400 09:30	Q16
125	勇源治平	陳宗翰				
			Q#63 1/9 10:25			
126	土銀能仁	蔡知翰				
				Q#288 1/11 09:15		
127	彰化師大	韓昆霖				
			Q#64 1/9 10:25			
128	BONNY后綜高中	張睿宬				

男乙單會外賽

六、男乙單：共 445 組，444 場，取四名

	男乙單會外賽16之5		日期	日期	日期 1/14	
129	亞柏雄中	施宇航 [9/16]				
			Q#65			
130		Bye 4				
				Q#289 1/12 11:35		
131	成淵高中	李子為				
			Q#66 1/9 10:25			
132	土銀Allin光明	李銘川				
					Q#401 10:00	Q17
133	東港高中	蘇星維				
			Q#67 1/9 11:35			
134	合庫新莊	蘇豊勛				
				Q#290 1/12 11:35		
135	苗栗縣立大同高中	邱靖期				
			Q#68 1/9 12:10			
136	南區羽球	林鴻仁				
137	無	黃柏軒				
			Q#69			
138		Bye 61				
				Q#291 1/12 11:35		
139	新北市瑞芳高工	陳彥銘				
			Q#70 1/9 12:10			
140	中租新豐	葉正宇				
					Q#402 10:00	Q18
141	國體大	方振宇				
			Q#71			
142		Bye 68				
				Q#292 1/12 11:35		
143	亞柏海鴻高大	楊濠澄				
			Q#72 1/9 12:10			
144	臺體大極限	張兆鋐				
145	雲林縣斗南高中	李承遠				
			Q#73			
146		Bye 29				
				Q#293 1/12 11:35		
147	土銀能仁	王延書				
			Q#74 1/9 12:10			
148	BONNY后綜高中	林毅承				
					Q#403 10:00	Q19
149	西苑合庫	薛竣元				
			Q#75 1/9 12:10			
150	北市大	呂沛洋				
				Q#294 1/12 11:35		
151	台電澳根尼基中	周宸宇				
			Q#76 1/9 12:10			
152	國立員林崇實高工	蔡宸右				
153	合庫泰北高中	邱鈺修				
			Q#77			
154		Bye 36				
				Q#295 1/12 11:35		
155	土銀百齡高中	林嘉恩				
			Q#78 1/9 12:10			
156	藏龍有。蕃茄長榮大學	呂舶辰				
					Q#404 10:00	Q20
157	亞柏日香竹山	鄧學陽				
			Q#79 1/9 12:10			
158	仁武高中	郭立翔				
				Q#296 1/12 11:35		
159	亞柏興達竹崎	張兆勝				
			Q#80 1/9 12:10			
160	勇源松山高中羽球隊	陳彥甫				

男乙單會外賽

六、男乙單：共 445 組，444 場，取四名

	男乙單會外賽16之6		日期	日期	日期 1/14	
161	克羅多運動品牌	劉子瑜				
			Q#81			
162		Bye 13				
				Q#297 1/12 12:10		
163	亞柏興達竹崎	林昶宇				
			Q#82 1/9 12:10			
164	合庫萬和國中	童宥程				
					Q#405 10:00	Q21
165	波力傑初枋寮高中	陳柏叡				
			Q#83 1/9 13:20			
166	臺體大優迪實業	黃一晨				
				Q#298 1/12 12:10		
167	勇源文大	林恆毅				
			Q#84 1/9 13:20			
168	台電澳根尼基中	蘇恒				
169	土銀能仁	江子傑				
			Q#85			
170		Bye 52				
				Q#299 1/12 12:10		
171	羊咩咩羽球	魏漢揚				
			Q#86 1/9 13:20			
172	成淵高中	蘇翊弘				
					Q#406 10:00	Q22
173	中租新豐	簡碩慶				
			Q#87 1/9 13:20			
174	國立嘉義大學	王靖硯				
				Q#300 1/12 12:10		
175	南寧高中	杜哲安				
			Q#88 1/9 13:55			
176	嘉義高工	劉勝賢				
177	國立成功大學	洪荒				
			Q#89			
178		Bye 20				
				Q#301 1/12 12:10		
179	勇源治平	黃俊凱				
			Q#90 1/9 13:55			
180	巨匠田中高中	李昆沅				
					Q#407 10:30	Q23
181	勇源新北高中	蔡承恩				
			Q#91 1/9 13:55			
182	飛越羽球	顏正評				
				Q#302 1/12 12:10		
183	國立東華大學	郭曜宇				
			Q#92 1/9 13:55			
184	西苑合庫	林奕安				
185	李寧高雄師大	楊典翰				
			Q#93			
186		Bye 45				
				Q#303 1/12 12:45		
187	詹啓鴻	詹杰穎				
			Q#94 1/9 13:55			
188	桃市觀音高中	鄧福鈞				
					Q#408 10:30	Q24
189	僑光科技大學	林家安				
			Q#95 1/9 13:55			
190	亞柏雄中	林哲揚				
				Q#304 1/12 12:45		
191	宜暉貨運	張富捷				
			Q#96 1/9 13:55			
192	國體大	蒲貴煜				

男乙單會外賽

六、男乙單：共 445 組，444 場，取四名

	男乙單會外賽16之7		日期	日期	日期 1/14	
193	桃市觀音高中	童丞佑				
			Q#97			
194		Bye 5				
				Q#305 1/12 12:45		
195	亞柏日香竹山	許騰敏				
			Q#98 1/9 13:55			
196	亞柏海鴻高大	鄭瑋志				
					Q#409 10:30	Q25
197	BONNY后綜高中	洪博瑋				
			Q#99 1/9 13:55			
198	土銀能仁	楊康維				
				Q#306 1/12 12:45		
199	無	郭南辰				
			Q#100 1/9 13:55			
200	李寧高雄師大	何樂然				
201	芳菲斯美學	邱莅宸				
			Q#101			
202		Bye 60				
				Q#307 1/12 12:45		
203	中租大同	莊沅學				
			Q#102 1/9 15:50			
204	勇源治平	雷騏輔				
					Q#410 10:30	Q26
205	亞柏海鴻高大幸福羽球	林禹丞				
			Q#103			
206		Bye 69				
				Q#308 1/12 12:45		
207	合庫澳根尼五中	林子祐				
			Q#104 1/9 15:50			
208	民裕貿易	王裕輝				
209	亞柏雄中	洪浩倫				
			Q#105			
210		Bye 28				
				Q#309 1/12 12:45		
211	臺體大極限	朱景新				
			Q#106 1/9 15:50			
212	長榮大學	鍾志朋				
					Q#411 10:30	Q27
213	國體大	楊皓崴				
			Q#107 1/9 15:50			
214	勇源文大	施俊宇				
				Q#310 1/12 12:45		
215	國立員林崇實高工	潘人愷				
			Q#108 1/9 15:50			
216	羽人碼頭	蔡文				
217	巨匠田中高中	張秉學				
			Q#109			
218		Bye 37				
				Q#311 1/12 12:45		
219	雲林縣斗南高中	司夏恩				
			Q#110 1/9 15:50			
220	勇源新北高中	趙益安				
					Q#412 10:30	Q28
221	台電澳根尼基中	徐國書				
			Q#111 1/9 15:50			
222	嘉義高工	蔡彥承				
				Q#312 1/12 12:45		
223	中租新豐	劉豈宏				
			Q#112 1/9 15:50			
224	亞柏興達竹崎	羅懷喆				

男乙單會外賽

六、男乙單：共 445 組，444 場，取四名

男乙單會外賽16之8			日期	日期	日期 1/14	
225	勇源松山高中羽球隊	任法諾				
			Q#113			
226		Bye 12				
				Q#313 1/12 13:20		
227	國立東華大學	曾嘉弘				
			Q#114 1/9 15:50			
228	亞柏雄中	鄭筑升				
					Q#413 11:00	Q29
229	國立嘉義大學	劉庭睿				
			Q#115 1/9 15:50			
230	國立臺灣科技大學	劉宥鵬				
				Q#314 1/12 13:20		
231	合庫新莊	黃彥璿				
			Q#116 1/9 17:50			
232	合庫日香竹山	朱柏霖				
233	亞柏日香竹山	吳承安				
			Q#117			
234		Bye 53				
				Q#315 1/12 13:20		
235	屏東縣立大同高中	侯秉亨				
			Q#118 1/9 17:50			
236	國立臺南大學	游世秋				
					Q#414 11:00	Q30
237	藏龍有。蕃茄	姚厚任				
			Q#119 1/9 17:50			
238	臺體大極限	廖柏凱				
				Q#316 1/12 13:20		
239	土銀能仁	黃鴻宇				
			Q#120 1/9 18:30			
240	苗栗縣立大同高中	何秉庠				
241	勇源治平	林少淵				
			Q#121			
242		Bye 21				
				Q#317 1/12 13:20		
243	翼升	洪龍斌				
			Q#122 1/9 18:30			
244	中租西湖	許顥藿				
					Q#415 11:00	Q31
245	土銀百齡高中	楊晨佑				
			Q#123 1/9 18:30			
246	BONNY后綜高中	許宇淵				
				Q#318 1/12 13:20		
247	unknow梵爾斯	陳雨杉				
			Q#124 1/9 18:30			
248	中租新豐	陳奕閎				
249	成淵高中	林昱宇				
			Q#125			
250		Bye 44				
				Q#319 1/12 13:20		
251	合庫泰北高中	李翎睿				
			Q#126 1/9 18:30			
252	西苑合庫	白米期				
					Q#416 11:30	Q32
253	北市大	林聖祐				
			Q#127 1/9 18:30			
254	國體大	蒲貴翔				
				Q#320 1/12 13:20		
255	亞柏興達竹崎	林冠廷				
			Q#128 1/9 18:30			
256	勇源新北高中	李勝凱				

男乙單會外賽

六、男乙單：共 445 組，444 場，取四名

	男乙單會外賽16之9		日期	日期	日期 1/14	
257	勇源松山高中羽球隊	周書羽				
258	合庫新莊	黃鼎晉	Q#129 1/10 08:00			
259	臺體大極限	蔡宗佑		Q#321 1/12 13:20		
260	陳家拳	王靖翔	Q#130 1/10 08:00			
261	苗栗縣立大同高中	陳品宏			Q#417 11:30	Q33
262	國立東華大學	郭彥澤	Q#131 1/10 08:00			
263		Bye 43		Q#322 1/12 13:20		
264	東港高中	洪兢彥	Q#132			
265	台電澳根尼基中	蕭順				
266	中租新豐	郭宗栩	Q#133 1/10 08:00			
267	國立臺灣科技大學	張晉權		Q#323 1/12 13:55		
268	宜暉貨運	廖軒億	Q#134 1/10 08:00			
269	成淵高中	林豐成			Q#418 11:30	Q34
270	土銀百齡高中	王浩宇	Q#135 1/10 08:00			
271		Bye 22		Q#324 1/12 13:55		
272	亞柏興達竹崎	呂高毅	Q#136			
273	國體大	魏以軒				
274	亞柏海鴻高大	劉宗文	Q#137 1/10 08:00			
275		Bye 75		Q#325 1/12 13:55		
276	李寧/僑光	曾名造	Q#138			
277	西苑合庫	葉宣辰			Q#419 11:30	Q35
278	勇源新北高中	簡于筌	Q#139 1/10 08:00			
279		Bye 54		Q#326 1/12 13:55		
280	李寧高雄師大	張行銓	Q#140			
281	國立員林崇實高工	葉承翰				
282	飛越羽球	謝承哲	Q#141 1/10 08:00			
283	彰化師大	易重德		Q#327 1/12 13:55		
284	土銀能仁	黃允成	Q#142 1/10 08:00			
285	北市大	洪嘉均			Q#420 11:30	Q36
286	勇源治平	周鉅恩	Q#143 1/10 08:25			
287		Bye 11		Q#328 1/12 13:55		
288	亞柏雄中	林森一	Q#144			

男乙單會外賽

六、男乙單：共 445 組，444 場，取四名

男乙單會外賽16之10			日期	日期	日期 1/14	
289	西苑合庫	施冠志				
290	雲林縣斗南高中	陳泰叡	Q#145 1/10 08:25			
291	勇源新北高中	鄭元睿		Q#329 1/12 14:30		
292	亞柏日香竹山	黃堉齊	Q#146 1/10 08:25			
293	亞柏興達竹崎	林祐豪			Q#421 11:30	Q37
294	嘉義高工	陳政諺	Q#147 1/10 08:25			
295		Bye 38		Q#330 1/12 14:30		
296	臺體大極限	劉家佑	Q#148			
297	國立嘉義大學	李凱繹				
298	成淵高中	江承恩	Q#149 1/10 08:25			
299	彰化師大	林宇釩		Q#331 1/12 14:30		
300	勇源文大	陳官凱	Q#150 1/10 08:25			
301	亞柏雄中	徐中毅			Q#422 12:00	Q38
302	國體大	林柏任	Q#151 1/10 08:25			
303		Bye 27		Q#332 1/12 14:30		
304	銘傳大學	連上億	Q#152			
305	屏東縣立大同高中	莊宸				
306	合庫泰北高中	黃靖皓	Q#153 1/10 08:25			
307		Bye 70		Q#333 1/12 14:30		
308	巨匠田中高中	蕭菘甫	Q#154			
309	新北高工	張期平			Q#423 12:00	Q39
310	個人	張嘉豪	Q#155 1/10 08:25			
311		Bye 59		Q#334 1/12 14:30		
312	台電澳根尼基中	林琚宸	Q#156			
313	僑光科技大學	童振睿				
314	波力傑初枋寮高中	蔡秉耘	Q#157 1/10 08:25			
315	桃市觀音高中	江晨燁		Q#335 1/12 14:30		
316	無	王昱程	Q#158 1/10 08:50			
317	BONNY后綜高中	林育騰			Q#424 12:00	Q40
318	新北市瑞芳高工	嚴棨焜	Q#159 1/10 08:50			
319		Bye 6		Q#336 1/12 14:30		
320	中租大同	陳宇承	Q#160			

男乙單會外賽

六、男乙單：共 445 組，444 場，取四名

男乙單會外賽16之11			日期	日期	日期 1/14	
321	波力傑初枋寮高中	陳鈺辰				
322	曉冪	李行龍	Q#161 1/10 08:50			
323	嘉義高工	王耀鋒		Q#337 1/12 14:30		
324	國立員林崇實高工	戴辰軒	Q#162 1/10 08:50			
325	臺體大極限	黃勁瑋			Q#425 12:30	Q41
326	土銀能仁	李丞浩	Q#163 1/10 08:50			
327		Bye 46		Q#338 1/12 14:30		
328	亞柏雄中	黃晧宸	Q#164			
329	成淵高中	李畇丞				
330	克羅多台科大	陳政佑	Q#165 1/10 08:50			
331	國立嘉義大學	李嶽		Q#339 1/12 15:05		
332	勇源松山高中羽球隊	曹宥任	Q#166 1/10 08:50			
333	台電澳根尼基中	武禪觀			Q#426 12:30	Q42
334	亞柏日香竹山	馮柏恩	Q#167 1/10 08:50			
335		Bye 19		Q#340 1/12 15:05		
336	中租新豐	楊博智	Q#168			
337	合庫澳根尼五中	楊沅錡				
338	新北市瑞芳高工	杜杰焱	Q#169 1/10 08:50			
339	勇源治平	林奕辰		Q#341 1/12 15:05		
340	國體大	廖宸安	Q#170 1/10 08:50			
341	亞柏海鴻高大	許晉銜			Q#427 12:30	Q43
342	亞柏興達竹崎	丁修鈺	Q#171 1/10 09:55			
343		Bye 51		Q#342 1/12 15:05		
344	土銀百齡高中	張碩玠	Q#172			
345	國立東華大學	甘佑信				
346	中原大學	樊允安	Q#173 1/10 09:55			
347	李寧高雄師大	張簡山河		Q#343 1/12 15:05		
348	亞柏海鴻高大幸福羽球	詹堯文	Q#174 1/10 09:55			
349	苗栗縣立大同高中	張瑞衡			Q#428 12:30	Q44
350	屏東縣立大同高中	許桐睿	Q#175 1/10 09:55			
351		Bye 14		Q#344 1/12 15:05		
352	BONNY后綜高中	賴聖璋	Q#176			

男乙單會外賽

六、男乙單：共 445 組，444 場，取四名

男乙單會外賽16之12			日期	日期	日期 1/14	
353	亞柏雄中	莊沂樺				
354	嘉工	蔡淙賢	Q#177 1/10 09:55			
355	國體大	李惟部		Q#345 1/12 15:40		
356	高市民權	謝翔睿	Q#178 1/10 09:55			
357	中租新豐	陳睿志			Q#429 12:30	Q45
358	僑光科技大學	柯善騰	Q#179 1/10 09:55			
359		Bye 35		Q#346 1/12 15:40		
360	桃市觀音高中	黃杰	Q#180			
361	Bonny一支獨秀	武俊佑				
362	土銀能仁	李羿廷	Q#181 1/10 09:55			
363	土銀Allin光明	莊詠能		Q#347 1/12 15:40		
364	輝厲高雄師大	蔣富洋	Q#182 1/10 09:55			
365	巨匠田中高中	張宸豪			Q#430 12:30	Q46
366	亞柏興達竹崎	周哲羽	Q#183 1/10 09:55			
367		Bye 30		Q#348 1/12 15:40		
368	勇源新北高中	黃淮安	Q#184			
369	亞柏日香竹山	張浚銨				
370	成淵高中	陳泓維	Q#185 1/10 10:35			
371		Bye 67		Q#349 1/12 15:40		
372	雲林縣斗南高中	杜勁霆	Q#186			
373	合庫新莊	王識洋			Q#431 13:00	Q47
374	無	梁亦亨	Q#187 1/10 10:35			
375		Bye 62		Q#350 1/12 15:40		
376	彰師附工	鄭紘仁	Q#188			
377	勇源松山高中羽球隊	張晉豪				
378	西苑合庫	鄭立朋	Q#189 1/10 10:35			
379	亞柏海鴻高大	梁倡銘		Q#351 1/12 15:40		
380	勇源治平	陳承佑	Q#190 1/10 10:35			
381	中正運動中心	張城豪			Q#432 13:00	Q48
382	德翹邁特長榮大學	劉俊言	Q#191 1/10 10:35			
383		Bye 3		Q#352 1/12 15:40		
384	合庫泰北高中	張宇量 [9/16]	Q#192			

男乙單會外賽

六、男乙單：共 445 組，444 場，取四名

男乙單會外賽16之13			日期	日期	日期 1/14	
385	國體大	鍾宸謙				
386	蔡承翰	蔡承翰	Q#193 1/10 10:35			
387	土銀能仁	黃彥彬		Q#353 1/12 15:40		
388	桃市觀音高中	陳鵬楨	Q#194 1/10 10:35			
389	陳侑維	陳侑維			Q#433 13:00	Q49
390	亞柏雄中	李彥均	Q#195 1/10 10:35			
391		Bye 42		Q#354 1/12 15:40		
392	亞柏日香竹山	李至皓	Q#196			
393	勇源松山高中羽球隊	武昺華				
394	合庫泰北高中	楊其恩	Q#197 1/10 10:35			
395	西苑合庫	李佳叡		Q#355 1/12 16:10		
396	亞柏興達竹崎	陳羿仲	Q#198 1/10 10:35			
397	北市民權	盧立衡			Q#434 13:30	Q50
398	中租新豐	邱子紘	Q#199 1/10 11:55			
399		Bye 23		Q#356 1/12 16:10		
400	克羅多台體大	郭諾恩	Q#200			
401	台電澳根尼基中	黃家宥				
402	陽光虎科大	蔡冠佑	Q#201 1/10 11:55			
403		Bye 74		Q#357 1/12 16:10		
404	國立員林崇實高工	蔡承恩	Q#202			
405	勇源治平	李翊瑋			Q#435 13:30	Q51
406	BONNY后綜高中	周學澤	Q#203 1/10 11:55			
407		Bye 55		Q#358 1/12 16:10		
408	勇源新北高中	黃宥維	Q#204			
409	亞柏海鴻高大	朱政城				
410	長榮大學	蔡乙瑲	Q#205 1/10 12:35			
411	臺體大極限	歐陽丞修		Q#359 1/12 16:10		
412	藏龍有。蕃茄	周聖儒	Q#206 1/10 12:35			
413	無	許立宏			Q#436 13:30	Q52
414	新北高工	林荏泰	Q#207 1/10 12:35			
415		Bye 10		Q#360 1/12 16:10		
416	北市大	朱晉德	Q#208			

男乙單會外賽

六、男乙單：共 445 組，444 場，取四名

	男乙單會外賽16之14		日期	日期	日期 1/14	
417	勇源治平	范萬浚				
418	國體大	陳柏維	Q#209 1/10 12:35			
419	合庫泰北高中	謝有勝		Q#361 1/12 16:10		
420	西苑合庫	廖泓羽	Q#210 1/10 12:35			
421	勇源松山高中羽球隊	楊長雄			Q#437 13:30	Q53
422	土銀能仁	蔡程瀚	Q#211 1/10 12:35			
423		Bye 39		Q#362 1/12 16:10		
424	成淵高中	蘇家祥	Q#212			
425		廖俊程				
426	巨匠田中高中	賴冠志	Q#213 1/10 12:35			
427	合庫萬和國中	卓建勳		Q#363 1/12 16:10		
428	合庫日香竹山	吳賾宇	Q#214 1/10 12:35			
429	土銀百齡高中	鄭又睿			Q#438 13:30	Q54
430	南寧高中	丁暐展	Q#215 1/10 12:35			
431		Bye 26		Q#364 1/12 16:10		
432	彰化師大	陳建州	Q#216			
433	國立東華大學	劉少甫				
434	臺體大極限	陳良荃	Q#217 1/10 12:35			
435		Bye 71		Q#365 1/12 16:40		
436	舞動陽光	賴振銘	Q#218			
437	國立成功大學	謝智賢			Q#439 13:30	Q55
438	國北教大	鄭湘楨	Q#219 1/10 13:15			
439		Bye 58		Q#366 1/12 16:40		
440	苗栗縣立大同高中	呂柏寬	Q#220			
441	亞柏日香竹山	林吳勝龍				
442	屏東縣立大同高中	童健翔	Q#221 1/10 13:15			
443	勇源文大	廖承宏		Q#367 1/12 16:40		
444	新北市瑞芳高工	張筆翔	Q#222 1/10 13:15			
445	亞柏興達竹崎	林奕誠			Q#440 14:00	Q56
446	中租新豐	簡願哲	Q#223 1/10 13:15			
447		Bye 7		Q#368 1/12 16:40		
448	亞柏雄中	陳柏丞	Q#224			

男乙單會外賽

六、男乙單：共 445 組，444 場，取四名

男乙單會外賽16之15			日期	日期	日期 1/14	
449	嘉義高工	蔡駿丞				
450	土銀百齡高中	陳明佳	Q#225 1/10 13:15			
451	力積電東泰高中	余秉澤		Q#369 1/12 16:40		
452	合庫飛樂豐原	梁君誫	Q#226 1/10 13:15			
453	亞柏興達竹崎	林芮呈			Q#441 14:00	Q57
454	克羅多運動品牌	劉易洲	Q#227 1/10 13:15			
455		Bye 47		Q#370 1/12 16:40		
456	波力傑初枋寮高中	洪宗志	Q#228			
457	苗栗縣立大同高中	林宇軒				
458	亞柏日香竹山	石振宇	Q#229 1/10 13:15			
459	BONNY后綜高中	陳炯維		Q#371 1/12 16:40		
460	亞柏雄中	林杰	Q#230 1/10 13:15			
461	土銀能仁	李加慶			Q#442 14:00	Q58
462	中租大同	易仲祥	Q#231 1/10 13:15			
463		Bye 18		Q#372 1/12 16:40		
464	無	林人豪	Q#232			
465	嘉友大林國小	莊正得				
466	明泰電信華盛頓中學	楊奕宏	Q#233 1/10 14:35			
467	西苑合庫	林竑毅		Q#373 1/12 16:40		
468	勇源治平	陳少軒	Q#234 1/10 14:35			
469	國體大	方俊凱			Q#443 14:30	Q59
470	東區體育	吳紹謙	Q#235 1/10 15:15			
471		Bye 50		Q#374 1/12 16:40		
472	台灣大學	蔡承瀚	Q#236			
473	中正大學	詹程皓				
474		陳禹澍	Q#237 1/10 15:15			
475	國立員林崇實高工	謝孟修		Q#375 1/12 17:10		
476	國立交通大學	陳人豪	Q#238 1/10 15:15			
477	成淵高中	王彥惟			Q#444 14:30	Q60
478	亞柏海鴻高大	廖柏翔	Q#239 1/10 15:15			
479		Bye 15		Q#376 1/12 17:10		
480	國立嘉義大學	宋宜羲	Q#240			

男乙單會外賽

六、男乙單：共 445 組，444 場，取四名

	男乙單會外賽16之16		日期	日期	日期 1/14	
481	成淵高中	廖宇軒				
482	僑光科技大學	呂科諭	Q#241 1/10 15:15			
483	亞柏雄中	朱宸加		Q#377 1/12 17:10		
484	中租新豐	張祐豪	Q#242 1/10 15:15			
485	勇源文大	林鈺翔			Q#445 14:30	Q61
486	勇源松山高中羽球隊	高翊誠	Q#243 1/10 15:15			
487		Bye 34		Q#378 1/12 17:10		
488	土銀能仁	楊介丹	Q#244			
489	BONNY后綜高中	林家禾				
490	雲林縣斗南高中	陳宗佑	Q#245 1/10 15:15			
491	桃市觀音高中	馮梓安		Q#379 1/12 17:10		
492	台電澳根尼基中	黃竑智	Q#246 1/10 15:15			
493	合庫泰北高中	蘇育任			Q#446 14:30	Q62
494	土銀西螺國中	廖維擇	Q#247 1/10 15:15			
495		Bye 31		Q#380 1/12 17:10		
496	屏科大	謝承運	Q#248			
497	北市大	彭鎮賢				
498	亞柏興達竹崎	黃子耀	Q#249 1/10 15:55			
499		Bye 66		Q#381 1/12 17:10		
500	國立東華大學	姜東鎮	Q#250			
501	勇源新北高中	廖唯智			Q#447 14:30	Q63
502	合庫新莊	蘇子勛	Q#251 1/10 15:55			
503		Bye 63		Q#382 1/12 17:10		
504	王翊森	王翊森	Q#252			
505	臺體大極限	李訓諭				
506	西苑合庫	張鉉珽	Q#253 1/10 15:55			
507	亞柏雄中	邱富鴻		Q#383 1/12 17:10		
508		林建志	Q#254 1/10 15:55			
509	亞柏日香竹山	林育生			Q#448 14:30	Q64
510	李寧高雄師大	林育穎	Q#255 1/10 15:55			
511		Bye 2		Q#384 1/12 17:10		
512	**國體大**	**謝承峰** [9/16]	Q#256			

男乙單會內賽

六、男乙單：共 445 組，444 場，取四名

男乙單會內賽 4之1

				日期 1/15	日期 1/16	日期 1/16	
1	[1]	中租新豐	杜心策				
2				#1			
3	Q2				#65 10:00		
4				#2			
5	Q3					#97 14:00	還有決賽
6				#3			
7	Q4				#66 10:00		
8				#4			
9	Q5						
10				#5			
11	Q6				#67 10:30		
12				#6			
13	Q7					#98 14:00	還有決賽
14	Q8			#7 13:40			
15					#68 10:30		
16	Q9			#8			
17	[5/8]	亞柏海鴻高大藏龍有・著茄	龔郁軒				
18				#9			
19	Q10				#69 10:30		
20				#10			
21	Q11					#99 14:30	還有決賽
22				#11			
23	Q12				#70 10:30		
24				#12			
25	Q13						
26				#13			
27	Q14				#71 10:30		
28				#14			
29	Q15					#100 14:30	還有決賽
30	Q16			#15 13:40			
31	Q17				#72 10:30		
32				#16			

男乙單會內賽

六、男乙單：共 445 組，444 場，取四名

男乙單會內賽 4之2

			日期 1/15	日期 1/16	日期 1/16	
33 [3/4]	西苑合庫	林庭任				
34			#17			
35	Q18			#73 10:30		
36			#18			
37	Q19				#101 14:30	還有決賽
38			#19			
39	Q20			#74 10:30		
40			#20			
41	Q21					
42			#21			
43	Q22			#75 10:30		
44			#22			
45	Q23				#102 14:30	還有決賽
46	Q24		#23 14:10			
47				#76 10:30		
48	Q25		#24			
49 [5/8]	亞柏海鴻高大	邱宥蓁				
50			#25			
51	Q26			#77 11:00		
52			#26			
53	Q27				#103 14:30	還有決賽
54			#27			
55	Q28			#78 11:00		
56			#28			
57	Q29					
58			#29			
59	Q30			#79 11:00		
60			#30			
61	Q31				#104 14:30	還有決賽
62	Q32		#31 14:10			
63	Q1			#80 11:00		
64			#32			

男乙單會內賽

六、男乙單：共 445 組，444 場，取四名

男乙單會內賽 4之3			日期 1/15	日期 1/16	日期 1/16	
65						
66	Q64		#33			
				#81 11:00		
67	Q33					
68	Q34		#34 14:10			
					#105 14:30	還有決賽
69						
70	Q35		#35			
				#82 11:00		
71						
72	Q36		#36			
73						
74	Q37		#37			
				#83 11:00		
75						
76	Q38		#38			
					#106 14:30	還有決賽
77						
78	Q39		#39			
				#84 11:00		
79						
80	[5/8]	合庫泰北高中 陳安奇	#40			
81						
82	Q40		#41			
				#85 11:00		
83	Q41					
84	Q42		#42 14:10			
					#107 14:30	還有決賽
85						
86	Q43		#43			
				#86 11:00		
87						
88	Q44		#44			
89						
90	Q45		#45			
				#87 11:30		
91						
92	Q46		#46			
					#108 14:30	還有決賽
93						
94	Q47		#47			
				#88 11:30		
95						
96	[3/4]	國體大 賴駿嶙	#48			

男乙單會內賽

六、男乙單：共 445 組，444 場，取四名

男乙單會內賽 4之4

				日期 1/15	日期 1/16	日期 1/16	
97							
98	Q48			#49			
99	Q49				#89 11:30		
100	Q50			#50 14:10			
101						#109 15:00	還有決賽
102	Q51			#51			
103					#90 11:30		
104	Q52			#52			
105							
106	Q53			#53			
107					#91 11:30		
108	Q54			#54			
109						#110 15:00	還有決賽
110	Q55			#55			
111					#92 11:30		
112	[5/8]	國體大	高弘恩	#56			
113							
114	Q56			#57			
115	Q57				#93 11:30		
116	Q58			#58 14:10			
117						#111 15:00	還有決賽
118	Q59			#59			
119					#94 11:30		
120	Q60			#60			
121							
122	Q61			#61			
123					#95 11:30		
124	Q62			#62			
125						#112 15:00	還有決賽
126	Q63			#63			
127					#96 11:30		
128	[2]	土銀北市大	劉翊	#64			

男乙雙會外賽

七、男乙雙：共 301 組，301 場，取四名

	男乙雙會外賽16之1		日期	日期	日期	
	unknow梵爾斯	林康庭 [9/16]	1/10	1/11	1/12	
1	unknow梵爾斯	陳雨杉				
			Q#1			
2		Bye 1				
	西苑合庫	李瑋宸		Q#257		
3	臺體大極限	潘睿謙		09:15		
	合庫新莊	薛博丞	Q#2			
4	合庫新莊	黃鼎晉	15:55			
	成淵高中	廖宇軒			Q#385	Q1
5	成淵高中	黃昱堯			08:00	
			Q#3			
6		Bye 128				
	桃市觀音高中	張冠閎		Q#258		
7	桃市觀音高中	葉峻榮		09:15		
			Q#4			
8		Bye 129				
	勇源治平	李佳恩				
9	勇源治平	陳宗翰				
			Q#5			
10		Bye 64				
	BONNY后綜高中	洪博瑋		Q#259		
11	BONNY后綜高中	蔡宇宸		09:15		
			Q#6			
12		Bye 193				
	國體大	謝承峰			Q#386	Q2
13	國體大	陳又綸			08:00	
			Q#7			
14		Bye 65				
	巨匠田中高中	張宸豪		Q#260		
15	巨匠田中高中	李昆沅		09:15		
			Q#8			
16		Bye 192				
	亞柏日香竹山	蔡冠綸				
17	亞柏日香竹山	蔡誠畯				
			Q#9			
18		Bye 32				
	亞柏海鴻高大幸福羽球	林禹丞		Q#261		
19	亞柏海鴻高大幸福羽球	詹堯文		09:50		
	李寧高雄師大	楊典翰	Q#10			
20	李寧高雄師大	陳韡承	15:55			
	北市大	呂沛洋			Q#387	Q3
21	北市大	簡明彥			08:00	
			Q#11			
22		Bye 97				
	土銀能仁	蔡程瀚		Q#262		
23	土銀能仁	陳宏銘		09:50		
			Q#12			
24		Bye 160				
	亞柏雄中	林恆頎				
25	亞柏雄中	楊力丞				
			Q#13			
26		Bye 33				
	勇源松山高中羽球隊	陳昱谷		Q#263		
27	輔仁大學	黃于銜		09:50		
	勇源新北高中	李安倫	Q#14			
28	勇源新北高中	黃煜祐	15:55			
	中租大同	楊承澔			Q#388	Q4
29	中租大同	王意鑫			08:00	
			Q#15			
30		Bye 96				
	勇源文大	李俊鋒		Q#264		
31	勇源文大	林恆毅		09:50		
			Q#16			
32		Bye 161				

男乙雙會外賽

七、男乙雙：共 301 組，301 場，取四名

男乙雙會外賽16之2

			日期 1/10	日期 1/11	日期 1/12	
33	西苑合庫 西苑合庫	侯鈡博 黃亞倫				
34		Bye 16	Q#17			
35	勇源治平高中 勇源松山高中羽球隊	黃千愷 黃安廷		Q#265 09:50		
36	國立成功大學 國立成功大學	洪荒 謝智賢	Q#18 15:55			
37	苗栗縣立大同高中 苗栗縣立大同高中	呂柏寬 尤義鈞			Q#389 08:00	Q5
38		Bye 113	Q#19			
39	台中教育大學 台中教育大學	李宜宸 黃宇頡		Q#266 09:50		
40		Bye 144	Q#20			
41	勇源松山高中羽球隊 勇源松山高中羽球隊	林哲宇 羅侑晟				
42		Bye 49	Q#21			
43	臺灣師大 臺灣師大	王信翰 董兆倫		Q#267 09:50		
44		Bye 208	Q#22			
45	合庫泰北高中 合庫泰北高中	彭濬緯 黃冠憲			Q#390 08:00	Q6
46		Bye 80	Q#23			
47	中租大同 中租新豐	劉佳恩 杜心策		Q#268 09:50		
48		Bye 177	Q#24			
49	亞柏興達竹崎 亞柏興達竹崎	陳羿仲 黃俞荏				
50		Bye 17	Q#25			
51	亞柏日香竹山 亞柏日香竹山	白崇佑 羅詣勛		Q#269 09:50		
52	勇源治平 勇源治平	林少淵 范萬浚	Q#26 15:55			
53	嘉義高工 嘉義高工	王子銘 王柏皓			Q#391 08:00	Q7
54		Bye 112	Q#27			
55	台灣師大 清華大學	林莞平 賴品達		Q#270 09:50		
56		Bye 145	Q#28			
57	中正大學 中正大學	詹程皓 黃茗揚				
58		Bye 48	Q#29			
59	雲林縣斗南高中 雲林縣斗南高中	張家和 蔡尚宥		Q#271 10:25		
60		Bye 209	Q#30			
61	中租新豐 中租新豐	簡願哲 陳奕閎			Q#392 08:00	Q8
62		Bye 81	Q#31			
63	國立員林崇實高工 國立員林崇實高工	楊致豪 簡呈暄		Q#272 10:25		
64		Bye 176	Q#32			

男乙雙會外賽

七、男乙雙：共 301 組，301 場，取四名

	男乙雙會外賽16之3		日期 1/10	日期 1/11	日期 1/12	
	土銀能仁	李丞浩				
65	土銀能仁	楊介丹				
			Q#33			
66		Bye 8				
	亞柏雄中	張祐睿		Q#273		
67	亞柏雄中	陳柏宏		10:25		
	中租新豐	寶昕・達古拉外	Q#34			
68	中租新豐	蔡政穎	16:35			
	土銀北市大	劉翊			Q#393	Q9
69	土銀能仁	江子傑			08:00	
			Q#35			
70		Bye 121				
	成淵高中	林昱宇		Q#274		
71	成淵高中	陳沛寬		10:25		
			Q#36			
72		Bye 136				
	土銀百齡高中	孫顥諾				
73	土銀百齡高中	陳俏璿				
			Q#37			
74		Bye 57				
	亞柏興達竹崎	周季興		Q#275		
75	亞柏興達竹崎	黃柏彰		10:25		
			Q#38			
76		Bye 200				
	臺體大極限	廖高儀			Q#394	Q10
77	臺體大極限	蔡宗佑			08:00	
			Q#39			
78		Bye 72				
	亞柏日香竹山	石振宇		Q#276		
79	亞柏日香竹山	許騰敏		10:25		
			Q#40			
80		Bye 185				
	合庫泰北高中	郭俊恩				
81	合庫泰北高中	鄒承家				
			Q#41			
82		Bye 25				
	新北市瑞芳高工	周子景		Q#277		
83	新北市瑞芳高工	李洧濬		10:25		
	雲林縣斗南高中	杜勁霆	Q#42			
84	雲林縣斗南高中	黃瑋瑋	16:35			
	僑光科技大學	林家安			Q#395	Q11
85	僑光科技大學	童振睿			08:25	
			Q#43			
86		Bye 104				
	亞柏海鴻高大	汪瑞衡		Q#278		
87	亞柏海鴻高大	溫子豪		10:25		
			Q#44			
88		Bye 153				
	勇源治平	周敬詠				
89	高雄科大	程秝堃				
			Q#45			
90		Bye 40				
	彰化師大	易重德		Q#279		
91	彰化師大	陳建州		10:25		
			Q#46			
92		Bye 217				
	台電澳根尼基中	游岷澔			Q#396	Q12
93	台電澳根尼基中	邱宥瑩			08:25	
			Q#47			
94		Bye 89				
	國立東華大學	彭凡城		Q#280		
95	國立東華大學	楊博凱		10:25		
			Q#48			
96		Bye 168				

男乙雙會外賽

七、男乙雙：共 301 組，301 場，取四名

	男乙雙會外賽16之4		日期 1/10	日期 1/11	日期 1/12	
97	陳家拳 陳家拳	林躍宸 王靖翔				
98		Bye 9	Q#49			
99	BONNY后綜高中 BONNY后綜高中	廖均肴 曾宥甄		Q#281 11:00		
100	中租大同 中租大同	呂泓譽 洪正軒	Q#50 17:15			
101	亞柏日香竹山 亞柏日香竹山	陳冠叡 魏誠頡			Q#397 08:25	Q13
102		Bye 120	Q#51			
103	臺體大優迪實業 臺體大優迪實業	盧威志 黃一晨		Q#282 11:00		
104		Bye 137	Q#52			
105	勇源新北高中 勇源新北高中	簡于筌 蔡承恩				
106		Bye 56	Q#53			
107	亞柏海鴻高大	袁崇文 袁振文		Q#283 11:00		
108		Bye 201	Q#54			
109	彰化師大 李寧一支獨秀	文聖皓 邱昱翔			Q#398 08:25	Q14
110		Bye 73	Q#55			
111	李寧羽耀國際 李寧羽耀國際	余嶸慶 陳昱維		Q#284 11:00		
112		Bye 184	Q#56			
113	國立嘉義大學 國立嘉義大學	劉庭睿 汪桓振				
114		Bye 24	Q#57			
115	無 無	林偉傑 蔡松宇		Q#285 11:00		
116	合庫泰北高中 合庫泰北高中	張宇量 楊其恩	Q#58 17:15			
117	克羅多運動品牌 克羅多運動品牌	劉易洲 蔡秉諺			Q#399 08:25	Q15
118		Bye 105	Q#59			
119	Migi自摸 Migi自摸	林子淵 黃泯皓		Q#286 11:00		
120		Bye 152	Q#60			
121	啟蒙羽塾 雷懿國際	吳宏仁 洪庭彥				
122		Bye 41	Q#61			
123	國體大 國體大	王柏森 高弘恩		Q#287 11:35		
124		Bye 216	Q#62			
125	勇源治平 勇源治平	梁聿緯 洪楷崴			Q#400 08:25	Q16
126		Bye 88	Q#63			
127	李寧陸戰隊 李寧陸戰隊	楊士緯 陳志瑋		Q#288 11:35		
128		Bye 169	Q#64			

男乙雙會外賽

七、男乙雙：共 301 組，301 場，取四名

	男乙雙會外賽16之5		日期 1/10	日期 1/11	日期 1/12	
129	勇源治平 勇源治平	林奕辰 黃俊凱				
130		Bye 4	Q#65			
131	亞柏海鴻高大 亞柏海鴻高大	吳冠緯 林冠宇		Q#289 11:35		
132	台灣大學 台灣大學	王維理 蔡承瀚	Q#66 17:15			
133	國立嘉義大學 國立嘉義大學	趙梓愷 陳昕			Q#401 08:25	Q17
134		Bye 125	Q#67			
135	苗栗縣立大同高中 苗栗縣立大同高中	林宥慳 金宥辰		Q#290 11:35		
136		Bye 132	Q#68			
137	仁武高中 晶淵車業	郭立翔 陳學澤				
138		Bye 61	Q#69			
139	亞柏雄中 亞柏雄中	林聖茗 黃愷翊		Q#291 11:35		
140		Bye 196	Q#70			
141	嘉義高工 嘉義高工	曾從崴 蕭利維			Q#402 08:25	Q18
142		Bye 68	Q#71			
143	波力傑初枋寮高中 波力傑初枋寮高中	蔡秉耘 陳柏叡		Q#292 11:35		
144		Bye 189	Q#72			
145	勇源文大 勇源文大	周緯宸 王竑夫				
146		Bye 29	Q#73			
147	中租大同 中租大同	滿子淵 陳宇承		Q#293 11:35		
148	亞柏日香竹山 亞柏日香竹山	劉宗宥 李秉翰	Q#74 17:15			
149	成淵高中 成淵高中	江承恩 蘇翊弘			Q#403 08:25	Q19
150		Bye 100	Q#75			
151	國體大 國體大	朱梓誠 沈詩勳		Q#294 11:35		
152		Bye 157	Q#76			
153	Artsport 李寧/僑光	劉以崙 曾名造				
154		Bye 36	Q#77			
155	BONNY后綜高中 BONNY后綜高中	林家禾 賴聖璋		Q#295 11:35		
156	臺體大極限 臺體大極限	朱景新 羅震綸	Q#78 17:15			
157	土銀能仁 土銀能仁	李羿廷 莊宇傑			Q#404 08:25	Q20
158		Bye 93	Q#79			
159	勇源松山高中羽球隊 勇源松山高中羽球隊	廖偉翔 許郡倫		Q#296 11:35		
160		Bye 164	Q#80			

男乙雙會外賽

七、男乙雙：共 301 組，301 場，取四名

	男乙雙會外賽16之6		日期 1/10	日期 1/11	日期 1/12	
161	台電澳根尼基中 台電澳根尼基中	顏桂清 黃宥程				
162		Bye 13	Q#81			
163	亞柏興達竹崎 亞柏興達竹崎	朱竑璋 許鳴軒		Q#297 12:10		
164	勇源治平 台體大	何文勛 王鴻順	Q#82 17:15			
165	僑光科技大學 僑光科技大學	李威丞 翁志凱			Q#405 08:50	Q21
166		Bye 116	Q#83			
167	西苑合庫 西苑合庫	李富騵 王宥崴		Q#298 12:10		
168		Bye 141	Q#84			
169	亞柏日香竹山 亞柏日香竹山	董昱辰 鄭惟駿				
170		Bye 52	Q#85			
171	土銀百齡高中 土銀百齡高中	曾冠瑋 蔡睿航		Q#299 12:10		
172		Bye 205	Q#86			
173	國立員林崇實高工 國立員林崇實高工	康宇承 紀秉宏			Q#406 08:50	Q22
174		Bye 77	Q#87			
175	李寧尋羽球 李寧尋羽球	林柏宏 鄭明偉		Q#300 12:10		
176		Bye 180	Q#88			
177	雲林縣斗南高中 雲林縣斗南高中	張倉誠 陳韋翰				
178		Bye 20	Q#89			
179	輔仁大學梵爾斯 彰化師大	劉宗鑫 陳宥宇		Q#301 12:10		
180	合庫泰北高中 合庫泰北高中	林宥翔 陳豊錡	Q#90 17:15			
181	中租新豐 中租新豐	歐宇騫 簡碩慶			Q#407 08:50	Q23
182		Bye 109	Q#91			
183	中正大學 波力藏龍有。蕃茄微笑羽球隊	張文彥 施佑勳		Q#302 12:10		
184		Bye 148	Q#92			
185	合庫新莊 合庫新莊	陳彥同 黃昭文				
186		Bye 45	Q#93			
187	明新科大 國立嘉義大學	李振瑋 陳冠朋		Q#303 12:45		
188		Bye 212	Q#94			
189	合庫澳根尼五中 合庫澳根尼五中	周家樂 王彥翔			Q#408 08:50	Q24
190		Bye 84	Q#95			
191	克羅多運動品牌 克羅多運動品牌	劉子瑜 張雅各		Q#304 12:45		
192		Bye 173	Q#96			

男乙雙會外賽

七、男乙雙：共 301 組，301 場，取四名

男乙雙會外賽16之7			日期 1/10	日期 1/11	日期 1/12	
193	僑光科技大學 僑光科技大學	彭楷宣 李子佑				
194		Bye 5	Q#97			
195	亞柏興達竹崎 亞柏興達竹崎	張兆勝 黃子耀		Q#305 12:45		
196	勇源治平 國北商大	楊上封 黃竹顗	Q#98 17:15			
197	新北高工 新北高工	蔡宗霖 陳少庸			Q#409 08:50	Q25
198		Bye 124	Q#99			
199	北市大 北市大	林哲旭 林致任		Q#306 12:45		
200		Bye 133	Q#100			
201	北商 合庫泰北高中	蔡詠鈞 陳冠郁				
202		Bye 60	Q#101			
203	沛傑羽球 李寧羽球	林祥安 魏靖倫		Q#307 12:45		
204		Bye 197	Q#102			
205	僑光科技大學 嘉義大學	林柏宇 趙彥維			Q#410 08:50	Q26
206		Bye 69	Q#103			
207	合庫北市中山 合庫北市中山	何仁偉 游永庭		Q#308 12:45		
208		Bye 188	Q#104			
209	力積電東泰高中 力積電東泰高中	余秉澤 方喆禹				
210		Bye 28	Q#105			
211	勇源治平 勇源治平	周鉅恩 李翊瑋		Q#309 12:45		
212	國立東華大學 國立東華大學	姜東鎮 甘佑信	Q#106 17:15			
213	芳菲斯美學 芳菲斯美學	胡玟翰 邱莅宸			Q#411 08:50	Q27
214		Bye 101	Q#107			
215	亞柏日香竹山 亞柏日香竹山	梁宇鴻 詹翔亦		Q#310 12:45		
216		Bye 156	Q#108			
217	無 無	王昱程 蔣柏成				
218		Bye 37	Q#109			
219	台電澳根尼基中 台電澳根尼基中	謝宜澄 黃宇晨		Q#311 12:45		
220	中租新豐 中租新豐	張祐豪 郭宗栩	Q#110 17:15			
221	中租大同 中租大同	莊博濟 黃一家			Q#412 08:50	Q28
222		Bye 92	Q#111			
223	國立嘉義大學 國立嘉義大學	王靖硯 鄭宇宏		Q#312 12:45		
224		Bye 165	Q#112			

男乙雙會外賽

七、男乙雙：共 301 組，301 場，取四名

	男乙雙會外賽16之8		日期 1/10	日期 1/11	日期 1/12	
225	新北市瑞芳高工 新北市瑞芳高工	程子謙 許忻宇	Q#113			
226		Bye 12				
227	國體大 國體大	李惟部 蒲貴翔		Q#313 13:20		
228	成淵高中 成淵高中	王彥惟 蘇家祥	Q#114 17:55			
229	淡江大學 勇源松山高中羽球隊	廖柏竣 高翊誠			Q#413 08:50	Q29
230		Bye 117	Q#115			
231	迪飛 迪飛	林冠羽 程戎琿		Q#314 13:20		
232		Bye 140	Q#116			
233	土銀百齡高中 土銀百齡高中	張皓翔 朱俊諺				
234		Bye 53	Q#117			
235	勇源新北高中 勇源新北高中	張鈞賀 柯允恩		Q#315 13:20		
236		Bye 204	Q#118			
237	亞柏興達竹崎 亞柏興達竹崎	王文局 龔翊			Q#414 08:50	Q30
238		Bye 76	Q#119			
239	中租新豐 中租新豐	蔣民翔 賴威豪		Q#316 13:20		
240		Bye 181	Q#120			
241	BONNY后綜高中 BONNY后綜高中	劉子毅 陳宥名				
242		Bye 21	Q#121			
243	屏東縣立大同高中 屏東縣立大同高中	李育丞 涂瑋辰		Q#317 13:20		
244	亞柏雄中 亞柏雄中	徐中毅 陳柏丞	Q#122 17:55			
245	海洋大學 輔仁大學	李翔赫 陳威丞			Q#415 09:15	Q31
246		Bye 108	Q#123			
247	西苑合庫 西苑合庫	楊人祥 莊凱程		Q#318 13:20		
248		Bye 149	Q#124			
249	合庫泰北高中 合庫泰北高中	葉作詮 陳安奇				
250		Bye 44	Q#125			
251	亞柏日香竹山 亞柏日香竹山	張浚銨 郭癸宏		Q#319 13:20		
252		Bye 213	Q#126			
253	國立體育大學 土銀北市大	林廷禹 黃琮譯			Q#416 09:15	Q32
254		Bye 85	Q#127			
255	飛迅羽球 飛迅羽球	周東毅 王學謙		Q#320 13:20		
256		Bye 172	Q#128			

男乙雙會外賽

七、男乙雙：共 301 組，301 場，取四名

男乙雙會外賽16之9

			日期 1/10	日期 1/11	日期 1/12	
257		Bye 171				
	勇源治平	林秉諺	Q#129			
258	勇源治平	黃子源				
				Q#321 13:20		
259		Bye 86				
	土銀百齡高中	蔣侑紘	Q#130			
260	土銀百齡高中	陳柏維				
					Q#417 09:15	Q33
261		Bye 214				
	亞柏海鴻高大幸福羽球	楊凱安	Q#131			
262	世新大學	黃繼田				
				Q#322 13:20		
263		Bye 43				
	西苑合庫	林宥宇	Q#132			
264	西苑合庫	陳宥銨				
265		Bye 150				
	亞柏日香竹山	林育生	Q#133			
266	亞柏日香竹山	黃堉齊				
				Q#323 13:55		
267		Bye 107				
	中租新豐	林宇釩	Q#134			
268	中租新豐	陳睿志				
	亞柏海鴻高大藏龍有。番茄	方柏勝			Q#418 09:15	Q34
269	國體大	林宥諶				
	台電澳根尼基中	游善同	Q#135 17:55			
270	台電澳根尼基中	鄭宇倫				
				Q#324 13:55		
271		Bye 22				
	中臺科技大學	許蓁樺	Q#136			
272	中臺科技大學	郭良勁				
273		Bye 182				
	克羅多台體大	郭諾恩	Q#137			
274	克羅多台科大	陳政佑				
				Q#325 13:55		
275		Bye 75				
	Bonny一支獨秀	武俊佑	Q#138			
276	勇源松山高中	武昺華				
					Q#419 09:15	Q35
277		Bye 203				
	東港高中	洪兢彥	Q#139			
278	東港高中	蘇星維				
				Q#326 13:55		
279		Bye 54				
	臺體大優迪實業	許傑森	Q#140			
280	臺體大優迪實業	陳延碩				
281		Bye 139				
	亞柏海鴻高大	邱宥蓁	Q#141			
282	亞柏海鴻高大藏龍有。蕃茄	龔郁軒				
				Q#327 13:55		
283		Bye 118				
	亞柏興達竹崎	呂冠賢	Q#142			
284	亞柏興達竹崎	洪俊憲				
	合庫泰北高中	劉宸言			Q#420 09:15	Q36
285	合庫泰北高中	許旻翰				
	BONNY后綜高中	張睿宬	Q#143 17:55			
286	BONNY后綜高中	李峻銘				
				Q#328 13:55		
287		Bye 11				
	成淵高中	李政杰	Q#144			
288	成淵高中	陳泓維				

男乙雙會外賽

七、男乙雙：共 301 組，301 場，取四名

男乙雙會外賽16之10

			日期 1/10	日期 1/11	日期 1/12	
289		Bye 166				
	亞柏雄中	李彥均	Q#145			
290	亞柏雄中	邱富鴻				
				Q#329 14:30		
291		Bye 91				
	苗栗縣立大同高中	蔡典杰	Q#146			
292	苗栗縣立大同高中	黃子宸				
					Q#421 09:50	Q37
293		Bye 219				
	亞柏海鴻高大	廖柏翔	Q#147			
294	亞柏海鴻高大	許晉銜				
				Q#330 14:30		
295		Bye 38				
	雲林縣斗南高中	張倉銘	Q#148			
296	雲林縣斗南高中	蔡岳霖				
297		Bye 155				
	臺體大極限	張兆鋐	Q#149			
298	臺體大極限	李訓諭				
				Q#331 14:30		
299		Bye 102				
	國體大	賴駿嶙	Q#150			
300	國體大	魏以軒				
	金羽羽球館	宋昀翰			Q#422 09:50	Q38
301	金羽羽球館	陳藝丰				
	土銀能仁	董宸毓	Q#151 17:55			
302	土銀能仁	黃允成				
				Q#332 14:30		
303		Bye 27				
	宜暉貨運	廖軒億	Q#152			
304	宜暉貨運	張富捷				
305		Bye 187				
	國北教大	詹智崴	Q#153			
306	國北教大	鄭湘楨				
				Q#333 14:30		
307		Bye 70				
	弘淇運動	賴品安	Q#154			
308	弘淇運動	黃柏淇				
					Q#423 09:50	Q39
309		Bye 198				
	勇源治平	劉茂宸	Q#155			
310	勇源博愛	陳宥愷				
				Q#334 14:30		
311		Bye 59				
	藏龍有。番茄	吳嘉翔	Q#156			
312	藏龍有。番茄	王彥霖				
313		Bye 134				
	中租大同	王啟嘉	Q#157			
314	中租大同	陳雋澔				
				Q#335 14:30		
315		Bye 123				
	新北頭前	楊獻	Q#158			
316	新北頭前	黃敘修				
	亞柏日香竹山	鄧學陽			Q#424 09:50	Q40
317	亞柏日香竹山	黃紹鈞				
	無	張玉行	Q#159 17:55			
318	無	錢奕翔				
				Q#336 14:30		
319		Bye 6				
	國立員林崇實高工	潘人愷	Q#160			
320	國立員林崇實高工	陳冠賢				

男乙雙會外賽

七、男乙雙：共 301 組，301 場，取四名

男乙雙會外賽16之11

			日期 1/10	日期 1/11	日期 1/12	
321		Bye 174				
	新北市瑞芳高工	卞昱承	Q#161			
322	新北市瑞芳高工	陳柏安				
				Q#337 14:30		
323		Bye 83				
	亞柏日香竹山	李泓德	Q#162			
324	亞柏日香竹山	陳威翰				
					Q#425 09:50	Q41
325		Bye 211				
	國體大	李貫綸	Q#163			
326	國體大	江新憲				
				Q#338 14:30		
327		Bye 46				
	BONNY后綜高中	曾子寧	Q#164			
328	BONNY后綜高中	魏尚昆				
329		Bye 147				
	東區體育	王威翔	Q#165			
330	東區體育	邱金鼎				
				Q#339 15:05		
331		Bye 110				
	(黑武士)輔仁大學	張宇廷	Q#166			
332	國立體育大學	蔣秩睿				
	亞柏興達竹崎	潘宥朋			Q#426 09:50	Q42
333	亞柏興達竹崎	陳慶民				
	成淵高中	李畇丞	Q#167			
334	成淵高中	林豐成	17:55			
				Q#340 15:05		
335		Bye 19				
	台電澳根尼基中	張竣釉	Q#168			
336	台電澳根尼基中	黃冠嵒				
337		Bye 179				
	中租大同	周宥翔	Q#169			
338	中租大同	張軒瑀				
				Q#341 15:05		
339		Bye 78				
	DW無限羽球	徐以倫	Q#170			
340	DW無限羽球	高偉哲				
					Q#427 09:50	Q43
341		Bye 206				
		林子權	Q#171			
342		陳禹澍				
				Q#342 15:05		
343		Bye 51				
	勇源治平	董襄恆	Q#172			
344	勇源治平	許弘又				
345		Bye 142				
	飛越羽球	葉澤楨	Q#173			
346	飛越羽球	謝承哲				
				Q#343 15:05		
347		Bye 115				
	彰化師大	林宇釩	Q#174			
348	國立體育大學	紀彥岑				
	國立臺灣科技大學	張晉權			Q#428 09:50	Q44
349	亞柏海鴻高大	林學佑				
	中租新豐	劉豈宏	Q#175			
350	中租新豐	廖于霆	17:55			
				Q#344 15:05		
351		Bye 14				
	嘉義高工	張家瑋	Q#176			
352	嘉義高工	蘇于瀚				

男乙雙會外賽

七、男乙雙：共 301 組，301 場，取四名

男乙雙會外賽16之12

			日期 1/10	日期 1/11	日期 1/12	
353		Bye 163				
	亞柏日香竹山	吳少謙	Q#177			
354	亞柏日香竹山	林吳勝龍				
				Q#345 15:40		
355		Bye 94				
	亞柏興達竹崎	李顒康	Q#178			
356	亞柏興達竹崎	陳昱亨				
	國體大	方俊凱			Q#429 09:50	Q45
357	國體大	林順健				
	魏漢揚	蔡朋恩	Q#179			
358	魏漢揚	魏漢揚	17:55			
				Q#346 15:40		
359		Bye 35				
	合庫泰北高中	李文喆	Q#180			
360	合庫泰北高中	黃晟愷				
361		Bye 158				
	台電澳根尼基中	徐國書	Q#181			
362	松山高中	曹宥任				
				Q#347 15:40		
363		Bye 99				
	土銀百齡高中	張晉瑋	Q#182			
364	土銀百齡高中	徐敏凱				
	亞柏雄中	施宇航			Q#430 09:50	Q46
365	亞柏雄中	林哲揚				
	萬能科大	劉育鑫	Q#183			
366	長庚大學	簡明山	17:55			
				Q#348 15:40		
367		Bye 30				
	土銀能仁	黃彥彬	Q#184			
368	土銀能仁	黃鴻宇				
369		Bye 190				
	新北高工	石聖恩	Q#185			
370	新北高工	黃彥凱				
				Q#349 15:40		
371		Bye 67				
	勇源文大	李宗諺	Q#186			
372	勇源文大	林明儒				
					Q#431 10:25	Q47
373		Bye 195				
	西苑合庫	鄭霆健	Q#187			
374	西苑合庫	雷皓宇				
				Q#350 15:40		
375		Bye 62				
	僑光科技大學	吳丞庸	Q#188			
376	僑光科技大學	廖宥宸				
377		Bye 131				
	國立嘉義大學	蔡承諺	Q#189			
378	國立嘉義大學	陳俊霖				
				Q#351 15:40		
379		Bye 126				
	海科大	蔡立源	Q#190			
380	文大	鄭佳典				
	國立東華大學	郭曜宇			Q#432 10:25	Q48
381	國立東華大學	鄭博宇				
	巨匠田中高中	吳育誠	Q#191			
382	巨匠田中高中	賴冠志	18:35			
				Q#352 15:40		
383		Bye 3				
	勇源新北高中	盛衍修	Q#192			
384	勇源新北高中	陳翰陞				

男乙雙會外賽

七、男乙雙：共 301 組，301 場，取四名

男乙雙會外賽16之13

			日期 1/10	日期 1/11	日期 1/12	
385		Bye 170				
	西苑合庫	張恩睿	Q#193			
386	西苑合庫	張淏翔				
				Q#353 15:40		
387		Bye 87				
	勇源文大	廖廷杰	Q#194			
388	勇源文大	黃星穎				
					Q#433 10:25	Q49
389		Bye 215				
	輝厲高雄師大	蔡昀叡	Q#195			
390	輝厲高雄師大	蔣富洋				
				Q#354 15:40		
391		Bye 42				
	勇源治平	吳宥震	Q#196			
392	勇源治平	莊宸安				
393		Bye 151				
	亞柏日香竹山	林子喬	Q#197			
394	亞柏日香竹山	陳威誠				
				Q#355 16:15		
395		Bye 106				
	合庫萬和國中	卓建勳	Q#198			
396	合庫萬和國中	童宥程				
	中租大同	蔡承恩			Q#434 10:25	Q50
397	中租大同	許宸睿				
	波力傑初枋寮高中	劉昀軒	Q#199 18:35			
398	波力傑初枋寮高中	李睿騰				
				Q#356 16:15		
399		Bye 23				
	北市大	洪嘉均	Q#200			
400	北市大	黃宇祥				
401		Bye 183				
	BONNY后綜高中	李政澔	Q#201			
402	BONNY后綜高中	林伯鴻				
				Q#357 16:15		
403		Bye 74				
	國立嘉義大學	劉宗承	Q#202			
404	國北教大	簡昱安				
					Q#435 10:25	Q51
405		Bye 202				
	亞柏雄中	林倉億	Q#203			
406	亞柏雄中	林重瑾				
				Q#358 16:15		
407		Bye 55				
	合庫泰北高中	劉宇哲	Q#204			
408	合庫泰北高中	呂承哲				
409		Bye 138				
	台電澳根尼基中	蕭順	Q#205			
410	台電澳根尼基中	蘇恒				
				Q#359 16:15		
411		Bye 119				
	成淵高中	李子為	Q#206			
412	成淵高中	李紹銘				
	亞柏興達竹崎	林忠岳			Q#436 10:25	Q52
413	亞柏興達竹崎	陳維廷				
	土銀能仁	楊康維	Q#207 19:15			
414	土銀能仁	蔡知翰				
				Q#360 16:15		
415		Bye 10				
	中租新豐	楊博傑	Q#208			
416	中租新豐	蘇善丞				

男乙雙會外賽

七、男乙雙：共 301 組，301 場，取四名

男乙雙會外賽16之14

			日期 1/10	日期 1/11	日期 1/12	
417		Bye 167				
	亞柏竹山	吳蹟宇	Q#209			
418	台電澳根尼基中	黃家宥				
				Q#361 16:15		
419		Bye 90				
	臺體大極限	任奕超	Q#210			
420	臺體大極限	劉家佑				
					Q#437 10:25	Q53
421		Bye 218				
	亞柏興達竹崎	何晉傑	Q#211			
422	亞柏興達竹崎	林子倫				
				Q#362 16:15		
423		Bye 39				
	新北市瑞芳高工	余承諳	Q#212			
424	新北市瑞芳高工	曾柏翔				
425		Bye 154				
	國體大	劉子齊	Q#213			
426	國體大	胡鎮顯				
				Q#363 16:15		
427		Bye 103				
	中租西湖	周計鋼	Q#214			
428	中租西湖	賴衍中				
	中租新豐	何彥柏			Q#438 10:25	Q54
429	中租新豐	蘇翊閎				
	合庫新莊	吳冠儀	Q#215 19:15			
430	輔英科大	黃建傑				
				Q#364 16:15		
431		Bye 26				
		杜泓霆	Q#216			
432	亞柏海鴻高大藏龍有。蕃茄	林宸立				
433		Bye 186				
	巨匠田中高中	張秉學	Q#217			
434	巨匠田中高中	蕭菘甫				
				Q#365 16:50		
435		Bye 71				
	僑光科技大學	李昱勳	Q#218			
436	僑光科技大學	鐘昱丞				
					Q#439 10:25	Q55
437		Bye 199				
	亞柏日香竹山	吳侑哲	Q#219			
438	亞柏日香竹山	洪鈺家				
				Q#366 16:50		
439		Bye 58				
	國立嘉義大學	劉秉勳	Q#220			
440	國立嘉義大學	黃義驊				
441		Bye 135				
	嘉義高工	王念丞	Q#221			
442	嘉義高工	陳奕誠				
				Q#367 16:50		
443		Bye 122				
	雲林縣斗南高中	司夏恩	Q#222			
444	雲林縣斗南高中	李承遠				
	老頭擺	劉修志			Q#440 10:25	Q56
445	老頭擺	林奕銘				
	無	楊諺棠	Q#223 19:55			
446	無	歐承雋				
				Q#368 16:50		
447		Bye 7				
	土銀百齡高中	洪紹中	Q#224			
448	土銀百齡高中	黃暐翔				

男乙雙會外賽

七、男乙雙：共 301 組，301 場，取四名

男乙雙會外賽16之15

			日期 1/10	日期 1/11	日期 1/12	
449		Bye 175				
	國立員林崇實高工	張育劦	Q#225			
450	國立員林崇實高工	邱仁杰				
				Q#369 16:50		
451		Bye 82				
	克羅多運動品牌	王偉翰	Q#226			
452	克羅多運動品牌	陳佑星				
					Q#441 11:00	Q57
453		Bye 210				
	亞柏海鴻高大	張晉嘉	Q#227			
454	亞柏海鴻高大	李霖				
				Q#370 16:50		
455		Bye 47				
	土銀能仁	李加慶	Q#228			
456	土銀能仁	簡博軒				
457		Bye 146				
	合庫新莊	楊濰齊	Q#229			
458	合庫新莊	王品鑫				
				Q#371 16:50		
459		Bye 111				
	勇源松山高中羽球隊	任法諾	Q#230			
460	勇源松山高中羽球隊	周書羽				
	屏東縣立大同高中	陳冠穎			Q#442 11:00	Q58
461	屏東縣立大同高中	黃竑叡				
	BONNY后綜高中	林毅承	Q#231 19:55			
462	BONNY后綜高中	許宇淵				
				Q#372 16:50		
463		Bye 18				
	合庫泰北高中	葉作豊	Q#232			
464	合庫泰北高中	陳秉軒				
465		Bye 178				
	勇源新北高中	孫和謙	Q#233			
466	勇源新北高中	許文碩				
				Q#373 16:50		
467		Bye 79				
	國立嘉義大學	李凱繹	Q#234			
468	中正大學	謝其穎				
					Q#443 11:00	Q59
469		Bye 207				
	亞柏日香竹山	簡宥佺	Q#235			
470	亞柏日香竹山	馮柏恩				
				Q#374 16:50		
471		Bye 50				
	國立東華大學	曾嘉弘	Q#236			
472	國立東華大學	謝懷友				
473		Bye 143				
	佛系打球	盧冠銘	Q#237			
474	佛系打球	鄭翔俊				
				Q#375 17:25		
475		Bye 114				
	力積電東泰高中	張原齊	Q#238			
476	力積電東泰高中	彭柏叡				
	苗栗縣立大同高中	張瑞衡			Q#444 11:00	Q60
477	苗栗縣立大同高中	王柏益				
	僑光科技大學	劉承璋	Q#239 19:55			
478	僑光科技大學	呂科諭				
				Q#376 17:25		
479		Bye 15				
	亞柏興達竹崎	林冠廷	Q#240			
480	亞柏興達竹崎	林奕誠				

男乙雙會外賽

七、男乙雙：共 301 組，301 場，取四名

男乙雙會外賽16之16			日期 1/10	日期 1/11	日期 1/12	
481		Bye 162				
	無	朱彥睿	Q#241			
482	無	羅允琦				
				Q#377 17:25		
483		Bye 95				
	西苑合庫	簡伯諺	Q#242			
484	西苑合庫	詹閎宇				
	雲林縣斗南高中	廖家緻			Q#445 11:00	Q61
485	雲林縣斗南高中	陳玠佑				
	中租新豐	杜念陵	Q#243			
486	中租新豐	謝宜恩	19:55			
				Q#378 17:25		
487		Bye 34				
	亞柏日香竹山	唐啟祐	Q#244			
488	亞柏日香竹山	蕭仲凱				
489		Bye 159				
	gohome	蘇俊郢	Q#245			
490	gohome	陳伊				
				Q#379 17:25		
491		Bye 98				
	竹南羽協	曾政維	Q#246			
492	竹南羽協	陳彥維				
	台電澳根尼基中	吳軒名			Q#446 11:00	Q62
493	台電澳根尼基中	李育杰				
	中原大學	陳毅銘	Q#247			
494	中原大學	黃柏翰	19:55			
				Q#380 17:25		
495		Bye 31				
	VIRUShair	張景富	Q#248			
496	臺體大VIRUS	羅哲誼				
497		Bye 191				
	台電	林毓瑋	Q#249			
498	台電	顧存揚				
				Q#381 17:25		
499		Bye 66				
	勇源治平	呂御瑋	Q#250			
500	勇源治平	楊宜璋				
					Q#447 11:00	Q63
501		Bye 194				
	亞柏海鴻高大藏龍有。蕃茄	張晉愷	Q#251			
502	大腳Y劇團	溫子翔				
				Q#382 17:25		
503		Bye 63				
	國立嘉義大學	王楷森	Q#252			
504	國體大	陳韡杰				
505		Bye 130				
	國體大	李登揚	Q#253			
506	國體大	林柏任				
				Q#383 17:25		
507		Bye 127				
	陳侑維	陳侑維	Q#254			
508	陳侑維	黃崇毓				
	亞柏雄中	林均憲			Q#448 11:00	Q64
509	亞柏雄中	陳宥潤				
	勇源新北三和	劉晏銘	Q#255			
510	南北體育	邱竣鼎	19:55			
				Q#384 17:25		
511		Bye 2				
	中租大同	易仲祥	Q#256			
512	中租大同	莊沅學				

男乙雙會內賽

七、男乙雙：共 301 組，301 場，取四名

		男乙雙會內賽 4之1		日期 1/15	日期 1/16	日期 1/16	
1	[1]	勇源治平 勇源治平	邱啟睿 邱紹華				
2				#1			
3	Q2				#65 08:00		
4				#2			
5	Q3					#97 12:30	還有決賽
6				#3			
7	Q4				#66 08:00		
8				#4			
9	Q5						
10				#5			
11	Q6				#67 08:30		
12				#6			
13	Q7					#98 12:30	還有決賽
14				#7			
15	Q8				#68 08:30		
16	Q9			#8 15:50			
17	[5/8]	亞柏雄中 亞柏雄中	楊仕均 周承緯				
18				#9			
19	Q10				#69 08:30		
20				#10			
21	Q11					#99 12:30	還有決賽
22				#11			
23	Q12				#70 08:30		
24				#12			
25	Q13						
26				#13			
27	Q14				#71 08:30		
28				#14			
29	Q15					#100 12:30	還有決賽
30	Q16			#15 15:50			
31	Q17				#72 08:30		
32				#16			

男乙雙會內賽

七、男乙雙：共 301 組，301 場，取四名

男乙雙會內賽 4之2

				日期 1/15	日期 1/16	日期 1/16	
33	[3/4]	台北商大 國體大	李彥劭 陳昱辰				
34				#17			
35	Q18				#73 08:30		
36				#18			
37	Q19					#101 13:00	還有決賽
38				#19			
39	Q20				#74 08:30		
40				#20			
41	Q21						
42				#21			
43	Q22				#75 08:30		
44				#22			
45	Q23					#102 13:00	還有決賽
46				#23			
47	Q24				#76 08:30		
48	Q25			#24 16:25			
49	[5/8]	土銀國體大 土銀北市大	褚柏融 詹岳霖				
50				#25			
51	Q26				#77 09:00		
52				#26			
53	Q27					#103 13:00	還有決賽
54				#27			
55	Q28				#78 09:00		
56				#28			
57	Q29						
58				#29			
59	Q30				#79 09:00		
60				#30			
61	Q31					#104 13:00	還有決賽
62	Q32			#31 16:25			
63	Q1				#80 09:00		
64				#32			

男乙雙會內賽

七、男乙雙：共 301 組，301 場，取四名

男乙雙會內賽 4之3

				日期 1/15	日期 1/16	日期 1/16	
65							
66	Q64			#33			
67	Q33				#81 09:00		
68	Q34			#34 16:25			
69						#105 13:00	還有決賽
70	Q35			#35			
71					#82 09:00		
72	Q36			#36			
73							
74	Q37			#37			
75					#83 09:00		
76	Q38			#38			
77						#106 13:00	還有決賽
78	Q39			#39			
79					#84 09:00		
80 [5/8]		國體大 國體大	柯子揚 陳誠	#40			
81	Q40						
82	Q41			#41 16:25			
83					#85 09:00		
84	Q42			#42			
85						#107 13:00	還有決賽
86	Q43			#43			
87					#86 09:00		
88	Q44			#44			
89							
90	Q45			#45			
91					#87 09:30		
92	Q46			#46			
93						#108 13:00	還有決賽
94	Q47			#47			
95					#88 09:30		
96 [3/4]		嘉義大學 亞柏海鴻高大	林宇堂 林正易	#48			

男乙雙會內賽

七、男乙雙：共 301 組，301 場，取四名

		男乙雙會內賽 4之4		日期 1/15	日期 1/16	日期 1/16	
97							
98	Q48			#49			
99	Q49				#89 09:30		
100	Q50			#50 16:25			
101						#109 13:00	還有決賽
102	Q51			#51			
103					#90 09:30		
104	Q52			#52			
105							
106	Q53			#53			
107					#91 09:30		
108	Q54			#54			
109						#110 13:00	還有決賽
110	Q55			#55			
111					#92 09:30		
112	[5/8]	亞柏雄中 亞柏雄中	洪秉甫 羅書緯	#56			
113	Q56						
114	Q57			#57 16:25			
115					#93 09:30		
116	Q58			#58			
117						#111 13:30	還有決賽
118	Q59			#59			
119					#94 09:30		
120	Q60			#60			
121							
122	Q61			#61			
123					#95 09:30		
124	Q62			#62			
125						#112 13:30	還有決賽
126	Q63			#63			
127					#96 09:30		
128	[2]	中租新豐 中租新豐	邱子紘 楊博智	#64			

女乙單會外賽

八、女乙單：共168 人，167 場，取四名

女乙單會外賽8-1

			日期 1/14	日期 1/15	日期 1/15	
1	台電金甌	許芮苡 [9/16]				
			Q#1			
2		Bye 1				
				Q#129 08:00		
3	國雲科技海洋大學	林宣妤				
			Q#2			
4		Bye 65				
					Q#193 14:10	Q1
5	中租新豐	張雅涵				
			Q#3			
6		Bye 33				
				Q#130 08:00		
7	桃市中原	邱宥榛				
			Q#4 14:55			
8	合庫飛樂豐原	蔣詠善				
9	中租大同	廖苡丞				
			Q#5			
10		Bye 17				
				Q#131 08:00		
11	勇源治平	方綺				
			Q#6			
12		Bye 81				
					Q#194 14:10	Q2
13	雲林縣私立東南國中	蔡昀靜				
			Q#7			
14		Bye 49				
				Q#132 08:00		
15	國立嘉義大學	楊雅筑				
			Q#8 14:55			
16	台電澳根尼基中	林宜靚				
17	合庫泰北高中	黃苡晴				
			Q#9			
18		Bye 9				
				Q#133 08:00		
19	合庫惠文高中	鄭心語				
			Q#10			
20		Bye 73				
					Q#195 14:10	Q3
21	合庫萬和國中	彭子寧				
			Q#11			
22		Bye 41				
				Q#134 08:00		
23	台灣大學	吳婕妤				
			Q#12 14:55			
24	BONNY后綜高中	李筠雅				
25	新北高工	蘇恩諫				
			Q#13			
26		Bye 25				
				Q#135 08:00		
27	合庫北市中山	游婉妘				
			Q#14			
28		Bye 89				
					Q#196 14:10	Q4
29	土銀能仁	莊喬涵				
			Q#15			
30		Bye 57				
				Q#136 08:00		
31	勇源博愛	嚴予晴				
			Q#16 14:55			
32	亞柏江翠國中	陳妍捷				

女乙單會外賽

八、女乙單：共168 人，167 場，取四名

女乙單會外賽8-2

			日期 1/14	日期 1/15	日期 1/15	
33	勇源松山高中羽球隊	楊采甯				
			Q#17			
34		Bye 5				
				Q#137 08:00		
35	合庫新莊	鄭雅婷				
			Q#18			
36		Bye 69				
					Q#197 14:40	Q5
37	亞柏興達竹崎	莊心樂				
			Q#19			
38		Bye 37				
				Q#138 08:00		
39	BONNY后綜高中	楊詠琇				
			Q#20 14:55			
40	中租大同	林千又				
41	勇源新北高中	廖若芃				
			Q#21			
42		Bye 21				
				Q#139 08:25		
43	土銀能仁	張芸榕				
			Q#22			
44		Bye 85				
					Q#198 14:40	Q6
45	桃市中壢國中	曾薆				
			Q#23			
46		Bye 53				
				Q#140 08:25		
47	台電金甌	王彤亨				
			Q#24 14:55			
48	合庫萬和國中	蔡馥而				
49	亞柏銀冠三民	鍾人瑷				
			Q#25			
50		Bye 13				
				Q#141 08:25		
51	中租新豐	廖曉曼				
			Q#26			
52		Bye 77				
					Q#199 14:40	Q7
53	勇源永康國中	郭珈昕				
			Q#27			
54		Bye 45				
				Q#142 08:25		
55	飛越羽球	洪采璿				
			Q#28 15:20			
56	國體大	許薰尹				
57	新北市瑞芳高工	沈靖宜				
			Q#29			
58		Bye 29				
				Q#143 08:25		
59	合庫萬和國中	杞凱芸				
			Q#30			
60		Bye 93				
					Q#200 14:40	Q8
61	合庫泰北高中	池宥融				
			Q#31			
62		Bye 61				
				Q#144 08:25		
63	台電澳根尼基中	陳姵茿				
			Q#32 15:20			
64	無	許曈				

女乙單會外賽

八、女乙單：共168 人，167 場，取四名

女乙單會外賽8-3

			日期 1/14	日期 1/15	日期 1/15	
65	亞柏雄中	顏苡安 [9/16]				
			Q#33			
66		Bye 3				
				Q#145 08:25		
67	台電金甌	鄭安茜				
			Q#34			
68		Bye 67				
					Q#201 14:40	Q9
69	土銀Allin光明	陳翊菲				
			Q#35			
70		Bye 35				
				Q#146 08:25		
71	亞柏銀冠三民	李琇謹				
			Q#36 15:20			
72	合庫萬和國中	卓媛心				
73	合庫惠文高中	蘇品妤				
			Q#37			
74		Bye 19				
				Q#147 08:25		
75	國體大	陳羽萱				
			Q#38			
76		Bye 83				
					Q#202 14:40	Q10
77	勇源新北高中	彭佳翎				
			Q#39			
78		Bye 51				
				Q#148 08:25		
79	巨匠田中高中	陳昕妤				
			Q#40 15:20			
80	合庫泰北高中	羅宇晴				
81	中租新豐	呂宥縉				
			Q#41			
82		Bye 11				
				Q#149 08:50		
83	屏東縣立崇文國民中學	阮宥蓁				
			Q#42			
84		Bye 75				
					Q#203 14:40	Q11
85	BONNY后綜高中	薛安雅				
			Q#43			
86		Bye 43				
				Q#150 08:50		
87	中租大同	賴宥蓉				
			Q#44 15:20			
88	亞柏興達竹崎	王郁晴				
89	合庫萬和國中	何羽飛				
			Q#45			
90		Bye 27				
				Q#151 08:50		
91	優迪實業	文怡媃				
			Q#46			
92		Bye 91				
					Q#204 14:40	Q12
93	土銀能仁	游巧恩				
			Q#47			
94		Bye 59				
				Q#152 08:50		
95	勇源松山高中羽球隊	陳怡穎				
			Q#48 15:20			
96	台電澳根尼基中	顏伊靜				

女乙單會外賽

八、女乙單：共168 人，167 場，取四名

女乙單會外賽8-4

			日期 1/14	日期 1/15	日期 1/15	
97	合庫北市中山	蔡毓晴				
			Q#49			
98		Bye 7				
				Q#153 08:50		
99	亞柏興達竹崎	陳品容				
			Q#50			
100		Bye 71				
					Q#205 14:40	Q13
101	國立員林崇實高工	劉珈均				
			Q#51			
102		Bye 39				
				Q#154 08:50		
103	合庫萬和國中	江書亞				
			Q#52 15:45			
104	勇源永康國中	張簡山慈				
105	土銀百齡高中	徐睿婕				
			Q#53			
106		Bye 23				
				Q#155 08:50		
107	國立台灣海洋大學	薛幼佳				
			Q#54			
108		Bye 87				
					Q#206 14:40	Q14
109	合庫飛樂豐原	毛心愉				
			Q#55			
110		Bye 55				
				Q#156 08:50		
111	彰化師大	卓琳				
			Q#56 15:45			
112	中租大同	黃欣瑜				
113	嘉義高工	王子蓉				
			Q#57			
114		Bye 15				
				Q#157 08:50		
115	桃市觀音高中	吳貞稹				
			Q#58			
116		Bye 79				
					Q#207 15:15	Q15
117	合庫泰北高中	李沛諭				
			Q#59			
118		Bye 47				
				Q#158 08:50		
119	勇源治平	鍾聿昕				
			Q#60 15:45			
120	東港高中	方琪鈺				
121	台電金甌	林佩縈				
			Q#61			
122		Bye 31				
				Q#159 09:15		
123	臺體大極限	盧苡宸				
			Q#62			
124		Bye 95				
					Q#208 15:15	Q16
125	士林國中	黃子育				
			Q#63			
126		Bye 63				
				Q#160 09:15		
127	合庫萬和國中	吳昀臻				
			Q#64 15:45			
128	土銀西螺國中	呂凰恩				

女乙單會外賽

八、女乙單：共168 人，167 場，取四名

女乙單會外賽8-5

			日期 1/14	日期 1/15	日期 1/15	
129	巨匠田中高中	蕭以鈞				
			Q#65 15:45			
130	合庫萬和國中	王予宣				
				Q#161 09:15		
131		Bye 64				
			Q#66			
132	合庫鼎金	吳雨馨				
					Q#209 15:15	Q17
133		Bye 96				
			Q#67			
134	勇源治平	郭又寧				
				Q#162 09:15		
135		Bye 32				
			Q#68			
136	合庫泰北高中	林妤璇				
137	勇源文大	江忱潔				
			Q#69 15:45			
138	勇源松山高中羽球隊	蔡亞臻				
				Q#163 09:15		
139		Bye 48				
			Q#70			
140	台電澳根尼基中	許藟薰				
					Q#210 15:15	Q18
141		Bye 80				
			Q#71			
142	勇源永康國中	黃幃晴				
				Q#164 09:15		
143		Bye 16				
			Q#72			
144	亞柏興達竹崎	趙忻				
145	合庫惠文高中	廖辰恩				
			Q#73 16:10			
146	屏東縣立崇文國民中學	許菀沭				
				Q#165 09:15		
147		Bye 56				
			Q#74			
148	合庫萬和國中	鄭淳云				
					Q#211 15:15	Q19
149		Bye 88				
			Q#75			
150	亞柏銀冠三民	石宇娟				
				Q#166 09:15		
151		Bye 24				
			Q#76			
152	台電金甌	王亭蕙				
153	雲林縣私立東南國中	李苡禎				
			Q#77 16:10			
154	台中市南屯國小	陳品潔				
				Q#167 09:15		
155		Bye 40				
			Q#78			
156	陽明交大	何炘澄				
					Q#212 15:15	Q20
157		Bye 72				
			Q#79			
158	中租新豐	詹瑾宸				
				Q#168 09:15		
159		Bye 8				
			Q#80			
160	土銀能仁	廖子綾				

女乙單會外賽

八、女乙單：共168 人，167 場，取四名

女乙單會外賽8-6

			日期 1/14	日期 1/15	日期 1/15	
161	合庫泰北高中	陳可昕				
162	優迪實業	邱郁喬	Q#81 16:10			
163		Bye 60		Q#169 09:40		
164	苗栗縣立大同高中	關卉諭	Q#82			
165		Bye 92			Q#213 15:15	Q21
166	合庫新莊	張靜竹	Q#83			
167		Bye 28		Q#170 09:40		
168	勇源新北高中	王予函	Q#84			
169	台電澳根尼基中	陳誼瑄				
170	土銀Allin光明	吳可凡	Q#85 16:10			
171		Bye 44		Q#171 09:40		
172	亞柏海鴻高大國雲科技	許芸瑄	Q#86			
173		Bye 76			Q#214 15:15	Q22
174	台電金甌	李佩璇	Q#87			
175		Bye 12		Q#172 09:40		
176	土銀西螺國中	曾宜安	Q#88			
177	亞柏雄中	林玗靚				
178	中租新豐	鄭詠潔	Q#89 16:10			
179		Bye 52		Q#173 09:40		
180	臺體大SIRE體育	宋旻庭	Q#90			
181		Bye 84			Q#215 15:15	Q23
182	中租大同	陳昀暄	Q#91			
183		Bye 20		Q#174 09:40		
184	BONNY后綜高中	潘洪亦萱	Q#92			
185	土銀能仁	楊心慈				
186	國體大	蔡旻其	Q#93 16:10			
187		Bye 36		Q#175 09:40		
188	合庫萬和國中	陳俞安	Q#94			
189		Bye 68			Q#216 15:15	Q24
190	嘉義大學	許羿鵑	Q#95			
191		Bye 4		Q#176 09:40		
192	亞柏江翠國中	蔡宜和	Q#96			

女乙單會外賽

八、女乙單：共168 人，167 場，取四名

女乙單會外賽8-7

			日期 1/14	日期 1/15	日期 1/15	
193	亞柏興達竹崎	顏渝潔				
194	台電澳根尼基中	曾襄	Q#97 16:35			
195		Bye 62		Q#177 09:40		
196	BONNY后綜高中	鍾珮云	Q#98			
197		Bye 94			Q#217 15:50	Q25
198	成德高中	莊珈瑜	Q#99			
199		Bye 30		Q#178 09:40		
200	嘉義高工	龔千栩	Q#100			
201	彰化縣埔心國中	邱亭穎				
202	雲林縣斗南高中	沈俞汎	Q#101 16:35			
203		Bye 46		Q#179 10:10		
204	亞柏銀冠三民	蘇筠喬	Q#102			
205		Bye 78			Q#218 15:50	Q26
206	合庫泰北高中	徐瑄憶	Q#103			
207		Bye 14		Q#180 10:10		
208	土銀Allin光明	張育綺	Q#104			
209	新北市瑞芳高工	黃淑芬				
210	勇源永康國中	溫苡安	Q#105 16:35			
211		Bye 54		Q#181 10:10		
212	土銀能仁	王立亘	Q#106			
213		Bye 86			Q#219 15:50	Q27
214	東港高中	林鈺涵	Q#107			
215		Bye 22		Q#182 10:10		
216	羽人碼頭	陳思綺	Q#108			
217	勇源松山高中羽球隊	陳亞智				
218	合庫萬和國中	陳希慈	Q#109 16:35			
219		Bye 38		Q#183 10:10		
220	亞柏雄中	吳善喬	Q#110			
221		Bye 70			Q#220 15:50	Q28
222	台電金甌	王宥筑	Q#111			
223		Bye 6		Q#184 10:10		
224	中租大同	林沁亞	Q#112			

女乙單會外賽

八、女乙單：共168 人，167 場，取四名

女乙單會外賽8-8

			日期 1/14	日期 1/15	日期 1/15	
225	雲林縣私立東南國中	吳翊綺				
			Q#113 16:35			
226	中興大學	陳又筠				
				Q#185 10:10		
227		Bye 58				
			Q#114			
228	合庫萬和國中	王佳容				
					Q#221 15:50	Q29
229		Bye 90				
			Q#115			
230	中租大同	戴子晴				
				Q#186 10:10		
231		Bye 26				
			Q#116			
232	中租新豐	赫苡涵				
233	亞柏銀冠三民	吳玟欣				
			Q#117 16:35			
234	波力傑初枋寮高中	徐睿婧				
				Q#187 10:10		
235		Bye 42				
			Q#118			
236	合庫惠文高中	吳沛瑀				
					Q#222 15:50	Q30
237		Bye 74				
			Q#119			
238	勇源松山高中羽球隊	賴鈺璇				
				Q#188 10:10		
239		Bye 10				
			Q#120			
240	勇源治平	曾鈺婷				
241	合庫飛樂豐原	林汏紝				
			Q#121 17:00			
242	巨匠田中高中	張宜芯				
				Q#189 10:40		
243		Bye 50				
			Q#122			
244	亞柏興達竹崎	莊綵螢				
					Q#223 15:50	Q31
245		Bye 82				
			Q#123			
246	勇源博愛	曾紫涵				
				Q#190 10:40		
247		Bye 18				
			Q#124			
248	彰化女中	蔡柔慈				
249	合庫泰北高中	黃沛晨				
			Q#125 17:00			
250	後甲國中	哀恬歆				
				Q#191 10:40		
251		Bye 34				
			Q#126			
252	合庫萬和國中	林冠宜				
					Q#224 15:50	Q32
253		Bye 66				
			Q#127			
254	台電金甌	謝宜岑				
				Q#192 10:40		
255		Bye 2				
			Q#128			
256	合庫北市中山	江品萱 [9/16]				

女乙單會內賽
八、女乙單：共168 人，167 場，取四名

女乙單會內賽 2-1

			日期 1/16	日期 1/16	日期 1/17	
1	[1]	亞柏海鴻高大 王珮蓉				
2			#1			
3	Q2			#33 13:30		
4			#2			
5	Q3				#49 09:00	還有決賽
6	Q4		#3 10:00			
7	Q5			#34 13:30		
8			#4			
9	[5/8]	臺體大堡喬機械 鄭如嵋				
10			#5			
11	Q6			#35 13:30		
12			#6			
13	Q7				#50 09:00	還有決賽
14	Q8		#7 10:00			
15	Q9			#36 13:30		
16			#8			
17	[3/4]	土銀能仁 林芸安				
18			#9			
19	Q10			#37 13:30		
20			#10			
21	Q11				#51 09:00	還有決賽
22	Q12		#11 10:00			
23	Q13			#38 13:30		
24			#12			
25	[5/8]	勇源治平 陳羽彤				
26			#13			
27	Q14			#39 13:30		
28			#14			
29	Q15				#52 09:00	還有決賽
30	Q16		#15 10:00			
31	Q1			#40 13:30		
32			#16			

女乙單會內賽
八、女乙單：共168 人，167 場，取四名

女乙單會內賽 2-2

			日期 1/16	日期 1/16	日期 1/17	
33						
34	O32		#17			
				#41 14:00		
35	O17					
36	O18		#18 10:00			
					#53 09:35	還有決賽
37						
38	O19		#19			
				#42 14:00		
39						
40	[5/8]	藏龍有。蕃茄波力 周恩妃	#20			
41						
42	O20		#21			
				#43 14:00		
43	O21					
44	O22		#22 10:00			
					#54 09:35	還有決賽
45						
46	O23		#23			
				#44 14:00		
47						
48	[3/4]	土銀能仁 詹子斬	#24			
49						
50	O24		#25			
				#45 14:00		
51	O25					
52	O26		#26 10:00			
					#55 09:35	還有決賽
53						
54	O27		#27			
				#46 14:00		
55						
56	[5/8]	雲林縣私立東南國中 鄭滸云	#28			
57						
58	O28		#29			
				#47 14:00		
59	O29					
60	O30		#30 10:00			
					#56 09:35	還有決賽
61						
62	O31		#31			
				#48 14:00		
63						
64	[2]	中租大同 吳芸綺	#32			

女乙雙會外賽

九、女乙雙：共141 人，141 場，取四名

女乙雙會外賽 8-1

			日期 1/14	日期 1/15	日期 1/15	
1	嘉友鷺江國小 國北教大	林詹芸 [9/16] 賴楨錡				
2		Bye 1	Q#1			
3	勇源治平 勇源治平	郭又寧 鍾聿昕		Q#129 10:40		
4		Bye 65	Q#2			
5	勇源松山高中羽球隊 勇源松山高中羽球隊	陳亞智 陳怡穎			Q#193 16:25	Q1
6		Bye 33	Q#3			
7	中租大同 中租大同	陳昀暄 黃欣瑜		Q#130 10:40		
8		Bye 97	Q#4			
9	合庫萬和國中 合庫萬和國中	杞凱芸 鄭淳云				
10		Bye 17	Q#5			
11	中租新豐 中租新豐	劉宇真 詹雯琪		Q#131 10:40		
12		Bye 81	Q#6			
13	台電澳根尼基中 台電澳根尼基中	徐瑩 李佑希			Q#194 16:25	Q2
14		Bye 49	Q#7			
15	土銀Allin光明 土銀Allin光明	李淞瑄 林淳妮		Q#132 10:40		
16		Bye 113	Q#8			
17	陽明交大 陽明交大	劉芷媛 黃嘉欣				
18		Bye 9	Q#9			
19	BONNY后綜高中 BONNY后綜高中	楊詠琇 薛安雅		Q#133 10:40		
20		Bye 73	Q#10			
21	台電金甌 台電金甌	李佩璇 王亭蕙			Q#195 16:25	Q3
22		Bye 41	Q#11			
23	羽人碼頭 國立嘉義大學	陳思綺 陳昱安		Q#134 10:40		
24		Bye 105	Q#12			
25	合庫飛樂豐原 合庫飛樂豐原	林汰紝 蔣詠善				
26		Bye 25	Q#13			
27	合庫北市中山 合庫北市中山	游婉妘 盛衍庭		Q#135 11:10		
28		Bye 89	Q#14			
29	亞柏雄中 亞柏雄中	吳善喬 林玗靚			Q#196 16:25	Q4
30		Bye 57	Q#15			
31	合庫泰北高中 合庫泰北高中	邱喬縈 鄭芳宜		Q#136 11:10		
32		Bye 121	Q#16			

女乙雙會外賽

九、女乙雙：共141 人，141 場，取四名

女乙雙會外賽 8-2

			日期 1/14	日期 1/15	日期 1/15	
33	中租大同 中租大同	戴子晴 林沁亞				
34		Bye 5	Q#17			
35	師範大學 臺體大極限	楊子慧 簡呈芸		Q#137 11:10		
36		Bye 69	Q#18			
37	合庫基中 台電澳根尼基中	童郁宸 簡靖家			Q#197 17:00	Q5
38		Bye 37	Q#19			
39	臺體大極限 臺體大極限	廖珈恩 楊璐瀅		Q#138 11:10		
40		Bye 101	Q#20			
41	亞柏雄中 亞柏雄中	張簡宇涵 楊于靚				
42		Bye 21	Q#21			
43	合庫泰北高中 合庫泰北高中	蔡立妤 鄭暄穎		Q#139 11:10		
44		Bye 85	Q#22			
45	土銀百齡高中 土銀百齡高中	吳語晴 鄭雨婕			Q#198 17:00	Q6
46		Bye 53	Q#23			
47	國體大 李寧羽球	蔡旻其 鄭秀琴		Q#140 11:10		
48		Bye 117	Q#24			
49	合庫北市中山 合庫北市中山	塗沂昀 張庭瑜				
50		Bye 13	Q#25			
51	勇源博愛 勇源博愛	嚴予晴 曾紫涵		Q#141 11:10		
52		Bye 77	Q#26			
53	東港高中 東港高中	方琪鈺 林鈺涵			Q#199 17:00	Q7
54		Bye 45	Q#27			
55	國立員林崇實高工 國立員林崇實高工	林倚伶 陳筱芬		Q#142 11:10		
56		Bye 109	Q#28			
57	亞柏興達竹崎 亞柏興達竹崎	林聿軒 莊心樂				
58		Bye 29	Q#29			
59	台電澳根尼基中 勇源松山高中羽球隊	林靖庭 汪子晴		Q#143 11:10		
60		Bye 93	Q#30			
61	中租新豐 中租新豐	蕭淳如 詹瑾宸			Q#200 17:00	Q8
62		Bye 61	Q#31			
63	台灣大學 土銀能仁	吳婕妤 詹子蘄		Q#144 11:10		
64	土銀能仁 土銀能仁	林芸安 王立亘	Q#32 08:00			

女乙雙會外賽

九、女乙雙：共141 人，141 場，取四名

女乙雙會外賽 8-3			日期 1/14	日期 1/15	日期 1/15	
65	大都會羽訓 大都會羽訓	孫卉芝 廖沛靜				
66		Bye 3	Q#33			
67	合庫萬和國中 合庫萬和國中	何羽飛 王佳容		Q#145 11:40		
68		Bye 67	Q#34			
69	巨匠田中高中 巨匠田中高中	蕭以鈞 陳昕妤			Q#201 17:00	Q9
70		Bye 35	Q#35			
71	合庫北市中山 合庫北市中山	劉慕伶 陳虹宇		Q#146 11:40		
72		Bye 99	Q#36			
73	國北教大 塔瑞尼斯	張家毓 詹幃茹				
74		Bye 19	Q#37			
75	中租大同 中租大同	呂思穎 童婕茵		Q#147 11:40		
76		Bye 83	Q#38			
77	亞柏興達竹崎 亞柏興達竹崎	莊綵螢 陳品容			Q#202 17:00	Q10
78		Bye 51	Q#39			
79	台電澳根尼基中 台電澳根尼基中	曾襄 林宜靚		Q#148 11:40		
80		Bye 115	Q#40			
81	合庫新莊 合庫新莊	劉諭璉 楊亭蓁				
82		Bye 11	Q#41			
83	桃市觀音高中 桃市觀音高中	伍莊佳穎 胡薇真		Q#149 11:40		
84		Bye 75	Q#42			
85	亞柏私立東南國中 國立嘉義大學	李苡禎(亞柏) 楊雅筑			Q#203 17:00	Q11
86		Bye 43	Q#43			
87	北市大 北市大	謝旻珊 鄭雅謙		Q#150 11:40		
88		Bye 107	Q#44			
89	勇源永康國中 勇源永康國中	郭珈昕 黃幃晴				
90		Bye 27	Q#45			
91	合庫泰北高中 合庫泰北高中	徐瑄憶 黃沛晨		Q#151 11:40		
92		Bye 91	Q#46			
93	中租新豐 中租新豐	于家恩 李沛青			Q#204 17:00	Q12
94		Bye 59	Q#47			
95	嘉義高工 嘉義高工	王子蓉 龔千栩		Q#152 11:40		
96		Bye 123	Q#48			

女乙雙會外賽

九、女乙雙：共141 人，141 場，取四名

女乙雙會外賽 8-4

			日期 1/14	日期 1/15	日期 1/15	
97	土銀能仁 土銀能仁	張芸榕 游巧恩				
98		Bye 7	Q#49			
99	合庫泰北高中 合庫泰北高中	陳映蓉 黃靖淳		Q#153 11:40		
100		Bye 71	Q#50			
101	亞柏銀冠三民 亞柏銀冠三民	李琇謹 鍾人瑷			Q#205 17:00	Q13
102		Bye 39	Q#51			
103	合庫北市中山 合庫北市中山	唐嘉佑 胡祐瑄		Q#154 11:40		
104		Bye 103	Q#52			
105	僑光科技大學 大葉大學	劉祐岑 楊子誼				
106		Bye 23	Q#53			
107	勇源新北高中 勇源新北高中	廖若芃 彭佳翎		Q#155 12:10		
108		Bye 87	Q#54			
109	亞柏銀冠三民 亞柏雄中	蘇筠喬 顏苡安			Q#206 17:00	Q14
110		Bye 55	Q#55			
111	彰化女中 彰化師大	周亭誼 花梓瑗		Q#156 12:10		
112		Bye 119	Q#56			
113	中租大同 中租大同	林沛蓉 楊語珊				
114		Bye 15	Q#57			
115	彰化女中 彰化女中	林熠凡 邱亭禎		Q#157 12:10		
116		Bye 79	Q#58			
117	亞柏興達竹崎 亞柏興達竹崎	李柔盈 顏鈺芯			Q#207 17:35	Q15
118		Bye 47	Q#59			
119	成功大學 國體大	楊雅芳 許薰尹		Q#158 12:10		
120		Bye 111	Q#60			
121	合庫惠文高中 合庫惠文高中	楊佐旋 楊佐羚				
122		Bye 31	Q#61			
123	台電金甌 台電金甌	林佩縈 王彤亨		Q#159 12:10		
124		Bye 95	Q#62			
125	BONNY后綜高中 BONNY后綜高中	吳霜 鄭羽均			Q#208 17:35	Q16
126		Bye 63	Q#63			
127	勇源松山高中羽球隊 勇源松山高中羽球隊	廖苒苒 江采庭		Q#160 12:10		
128	合庫萬和國中 合庫萬和國中	彭子寧 蔡馥而	Q#64 08:00			

女乙雙會外賽

九、女乙雙：共141 人，141 場，取四名

女乙雙會外賽 8-5

			日期 1/14	日期 1/15	日期 1/15	
129	中租大同 中租大同	丹欣儒 龔貞允				
130	中租新豐 中租新豐	張雅涵 赫苡涵	Q#65 08:00			
131		Bye 64		Q#161 12:10		
132	勇源文大 勇源文大	陳子菡 陳璵帆	Q#66			
133		Bye 96			Q#209 17:35	Q17
134	勇源新北高中 勇源新北高中	曾婕寧 陳育柔	Q#67			
135		Bye 32		Q#162 12:10		
136	土銀西螺國中 土銀西螺國中	廖翊喬 曾宜安	Q#68			
137		Bye 112				
138	雲林縣私立東南國中 雲林縣私立東南國中	童語宣 陳詩宓	Q#69			
139		Bye 48		Q#163 12:10		
140	合庫北市中山 合庫北市中山	賈淑錡 趙湘庭	Q#70			
141		Bye 80			Q#210 17:35	Q18
142	合庫泰北高中 合庫泰北高中	林妤璇 池宥融	Q#71			
143		Bye 16		Q#164 12:10		
144	臺體大極限 臺體大極限	田芷晴 陳爰禎	Q#72			
145		Bye 120				
146	亞柏雄中 亞柏雄中	林倣愉 許家僖	Q#73			
147		Bye 56		Q#165 12:40		
148	亞柏興達竹崎 亞柏興達竹崎	溫思絜 王郁晴	Q#74			
149		Bye 88			Q#211 17:35	Q19
150	台電澳根尼基中 國體大	吳姵姍 湯游晨	Q#75			
151		Bye 24		Q#166 12:40		
152	合庫萬和國中 合庫萬和國中	卓媛心 江書亞	Q#76			
153		Bye 104				
154	桃市中壢國中 桃市中壢國中	吳珮棋 陳宜蓁	Q#77			
155		Bye 40		Q#167 12:40		
156	土銀大灣高中 土銀大灣高中	蔡沛君 黃惠欣	Q#78			
157		Bye 72			Q#212 17:35	Q20
158	合庫飛樂豐原 合庫飛樂豐原	毛心瑜 陳苡晴	Q#79			
159		Bye 8		Q#168 12:40		
160	中租大同 中租大同	吳芸綺 賴宥蓉	Q#80			

女乙雙會外賽

九、女乙雙：共141 人，141 場，取四名

女乙雙會外賽 8-6

			日期 1/14	日期 1/15	日期 1/15	
161	克羅多運動品牌 克羅多運動品牌	王珮蓉 鄭星綸				
162	苗栗縣立大同高中 苗栗縣立大同高中	張倞婷 關卉諭	Q#81 08:00			
163		Bye 60		Q#169 12:40		
164	亞柏雄中 亞柏雄中	林家綺 童詩涵	Q#82			
165		Bye 92			Q#213 17:35	Q21
166	土銀能仁 土銀能仁	楊心慈 陳念恩	Q#83			
167		Bye 28		Q#170 12:40		
168	勇源松山高中羽球隊 勇源松山高中羽球隊	蔡亞臻 賴鈺璇	Q#84			
169		Bye 108				
170	臺體大SIRE體育 亞洲大學	宋旻庭 藍品茵	Q#85			
171		Bye 44		Q#171 12:40		
172	李寧彰化師大 彰化師大	吳庭如 邱子芸	Q#86			
173		Bye 76			Q#214 17:35	Q22
174	新北市瑞芳高工 新北市瑞芳高工	沈靖宜 黃淑芬	Q#87			
175		Bye 12		Q#172 12:40		
176	亞柏銀冠三民 亞柏銀冠三民	吳玟欣 石宇娟	Q#88			
177		Bye 116				
178	亞柏興達竹崎 亞柏興達竹崎	張芸菁 趙忻	Q#89			
179		Bye 52		Q#173 12:40		
180	合庫泰北高中 合庫泰北高中	李沛諭 黃苡晴	Q#90			
181		Bye 84			Q#215 17:35	Q23
182	合庫北市中山 合庫北市中山	歐蕓瑋 陳俐安	Q#91			
183		Bye 20		Q#174 12:40		
184	中租新豐 中租新豐	劉宸鈺 廖曉曼	Q#92			
185		Bye 100				
186	國立中正大學 國立中正大學	余芷妍 翁汶瑜	Q#93			
187		Bye 36		Q#175 13:10		
188	BONNY后綜高中 BONNY后綜高中	劉萍芬 鐘珮云	Q#94			
189		Bye 68			Q#216 17:35	Q24
190	中租大同 中租大同	廖苡丞 賴思樺	Q#95			
191		Bye 4		Q#176 13:10		
192	台電澳根尼基中 國立嘉義大學	藍心妘 黃千華	Q#96			

女乙雙會外賽

九、女乙雙：共141 人，141 場，取四名

女乙雙會外賽 8-7

			日期 1/14	日期 1/15	日期 1/15	
193	臺體大極限 臺體大極限	張芳慈 黃靖雅				
194	藏龍有。蕃茄波力 李寧	周恩妃 江佳璇	Q#97 08:00			
195		Bye 62		Q#177 13:10		
196	中租新豐 中租新豐	呂宥縉 鄭詠潔	Q#98			
197		Bye 94			Q#217 18:10	Q25
198	臺體大 國立嘉義大學	李佳祐 蔡宜璇	Q#99			
199		Bye 30		Q#178 13:10		
200	勇源治平 勇源治平	方綺 曾鈺婷	Q#100			
201		Bye 110				
202	勇源永康國中 勇源永康國中	張簡山慈 溫苡安	Q#101			
203		Bye 46		Q#179 13:10		
204	桃市觀音高中 桃市觀音高中	陳煐如 黃恩宥	Q#102			
205		Bye 78			Q#218 18:10	Q26
206	勇源松山高中羽球隊 勇源松山高中羽球隊	吳幸芳 洪靜萱	Q#103			
207		Bye 14		Q#180 13:10		
208	彰化女中 埔心國中	許筑媗 邱亭穎	Q#104			
209		Bye 118				
210	合庫泰北高中 合庫泰北高中	林妤潔 鄭熙穎	Q#105			
211		Bye 54		Q#181 13:10		
212	合庫萬和國中 合庫萬和國中	林冠宜 王予宣	Q#106			
213		Bye 86			Q#219 18:10	Q27
214	屏東縣立崇文國民中學 屏東縣立崇文國民中學	許菀泠 阮宥蓁	Q#107			
215		Bye 22		Q#182 13:10		
216	合庫惠文高中 合庫惠文高中	蘇品妤 鄭心語	Q#108			
217		Bye 102				
218	台電金甌 台電金甌	許芮苡 謝宜岑	Q#109			
219		Bye 38		Q#183 13:10		
220	中租大同 中租大同	丁子甯 張心俞	Q#110			
221		Bye 70			Q#220 18:10	Q28
222	後甲國中 後甲國中	林芷伊 翁子喻	Q#111			
223		Bye 6		Q#184 13:10		
224	亞柏興達竹崎 亞柏興達竹崎	曾國瑜 曾湘宜	Q#112			

女乙雙會外賽

九、女乙雙：共141 人，141 場，取四名

女乙雙會外賽 8-8

			日期 1/14	日期 1/15	日期 1/15	
225		Bye 122				
	土銀百齡高中	蔡欣容	Q#113			
226	土銀百齡高中	謝宜霖				
				Q#185 13:40		
227		Bye 58				
	亞柏興達竹崎	江姵臻	Q#114			
228	亞柏興達竹崎	陳佳彤				
					Q#221 18:10	Q29
229		Bye 90				
	台電澳根尼基中	王俞允	Q#115			
230	台電澳根尼基中	陳妤蓁				
				Q#186 13:40		
231		Bye 26				
	土銀能仁	廖子綾	Q#116			
232	土銀能仁	莊喬涵				
233		Bye 106				
	合庫泰北高中	林品嬋	Q#117			
234	合庫泰北高中	蔡立婕				
				Q#187 13:40		
235		Bye 42				
	合庫北市中山	江品萱	Q#118			
236	合庫北市中山	蔡毓晴				
					Q#222 18:10	Q30
237		Bye 74				
	BONNY后綜高中	李芸瑄	Q#119			
238	BONNY后綜高中	郭彥琦				
				Q#188 13:40		
239		Bye 10				
	中租大同	連采瑾	Q#120			
240	中租大同	陳思涵				
241		Bye 114				
	彰化女中	蔡柔慈	Q#121			
242	彰化女中	郭于瑄				
				Q#189 13:40		
243		Bye 50				
	勇源新北高中	許宜瑄	Q#122			
244	勇源新北高中	賴姵霓				
					Q#223 18:10	Q31
245		Bye 82				
	優迪實業	文怡嫊	Q#123			
246	優迪實業	邱郁喬				
				Q#190 13:40		
247		Bye 18				
	新竹市光華國中	李妍妍	Q#124			
248	新竹市光華國中	金宥妡				
249		Bye 98				
	塔瑞尼斯台南大學	李惠如	Q#125			
250	國立中正大學	詹佳穎				
				Q#191 13:40		
251		Bye 34				
	輔仁大學	謝紫庭	Q#126			
252	台灣大學	陳晴芬				
					Q#224 18:10	Q32
253		Bye 66				
	亞柏雄中	周芸安	Q#127			
254	亞柏雄中	黃可欣				
				Q#192 13:40		
255		Bye 2				
	合庫萬和國中	吳昀臻	Q#128			
256	合庫萬和國中	陳希慈				

女乙雙會內賽
九、女乙雙：共141 人，141 場，取四名

女乙雙會內賽 2-1

				日期 1/16	日期 1/16	日期 1/17	
1	[1]	勇源治平 國體大	陳羽彤 陳羽萱				
2				#1			
3	Q2				#33 12:00		
4				#2			
5	Q3					#49 11:20	還有決賽
6	Q4			#3 08:00			
7	Q5				#34 12:00		
8				#4			
9	[5/8]	中租大同 中租大同	廖品蓁 詹博媗				
10				#5			
11	Q6				#35 12:00		
12				#6			
13	Q7					#50 11:20	還有決賽
14	Q8			#7 08:00			
15	Q9				#36 12:00		
16				#8			
17	[3/4]	國北教大 國北教大	羅苡鉯 鄭盈楹				
18				#9			
19	Q10				#37 12:00		
20				#10			
21	Q11					#51 11:20	還有決賽
22	Q12			#11 08:00			
23	Q13				#38 12:00		
24				#12			
25	[5/8]	台電金甌 台電金甌	王宥筑 鄭安茜				
26				#13			
27	Q14				#39 12:00		
28				#14			
29	Q15					#52 11:20	還有決賽
30	Q16			#15 08:00			
31	Q1				#40 12:00		
32				#16			

女乙雙會內賽
九、女乙雙：共141 人，141 場，取四名

女乙雙會內賽 2-2

			日期 1/16	日期 1/16	日期 1/17	
33						
34	O32		#17			
				#41 12:00		
35	O17					
36	O18		#18 08:00			
					#53 11:55	還有決賽
37						
38	O19		#19			
				#42 12:00		
39						
40	[5/8]	台電澳根尼基中 林昱欣 台電澳根尼基中 馬子玄	#20			
41						
42	O20		#21			
				#43 12:30		
43	O21					
44	O22		#22 08:00			
					#54 11:55	還有決賽
45						
46	O23		#23			
				#44 12:30		
47						
48	[3/4]	亞柏海鴻高大國雲科技 林宣妤 亞柏海鴻高大國雲科技 許芸瑄	#24			
49						
50	O24		#25			
				#45 12:30		
51	O25					
52	O26		#26 08:00			
					#55 11:55	還有決賽
53						
54	O27		#27			
				#46 12:30		
55						
56	[5/8]	勇源文化大學 簡佳珊 合庫泰北高中 李雨樺	#28			
57						
58	O28		#29			
				#47 12:30		
59	O29					
60	O30		#30 08:00			
					#56 11:55	還有決賽
61						
62	O31		#31			
				#48 12:30		
63						
64	[2]	合庫北市中山 陳欣彤 合庫北市中山 陳昱熹	#32			

六、男子乙組單打決賽

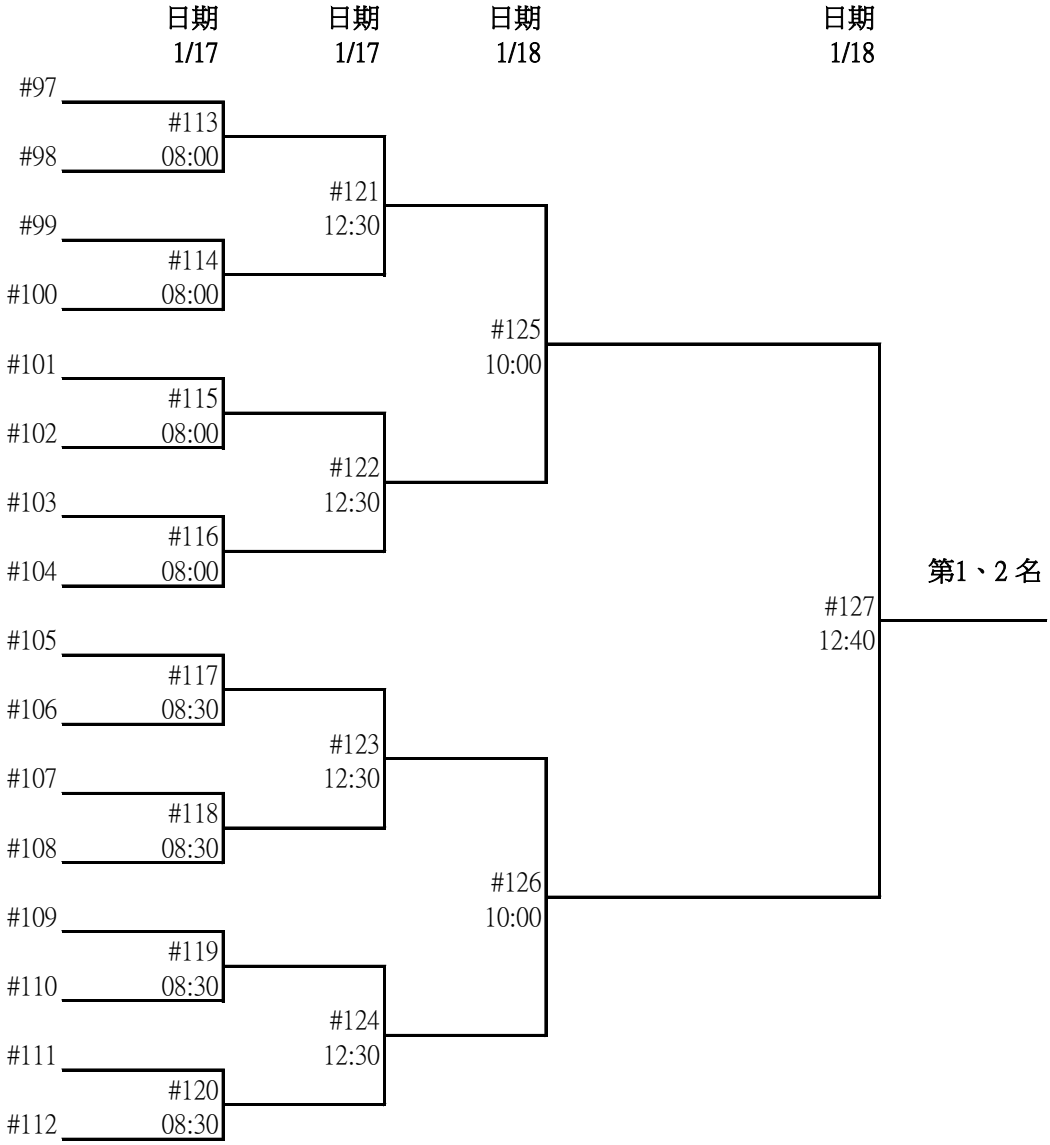

八、女子乙組單打決賽

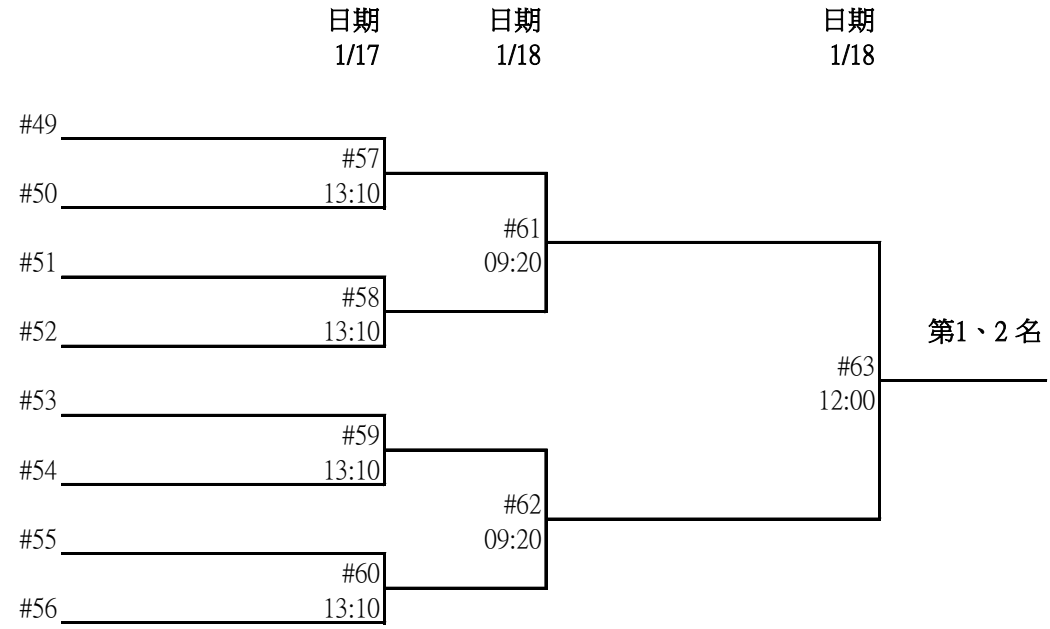

七、男子乙組雙打決賽

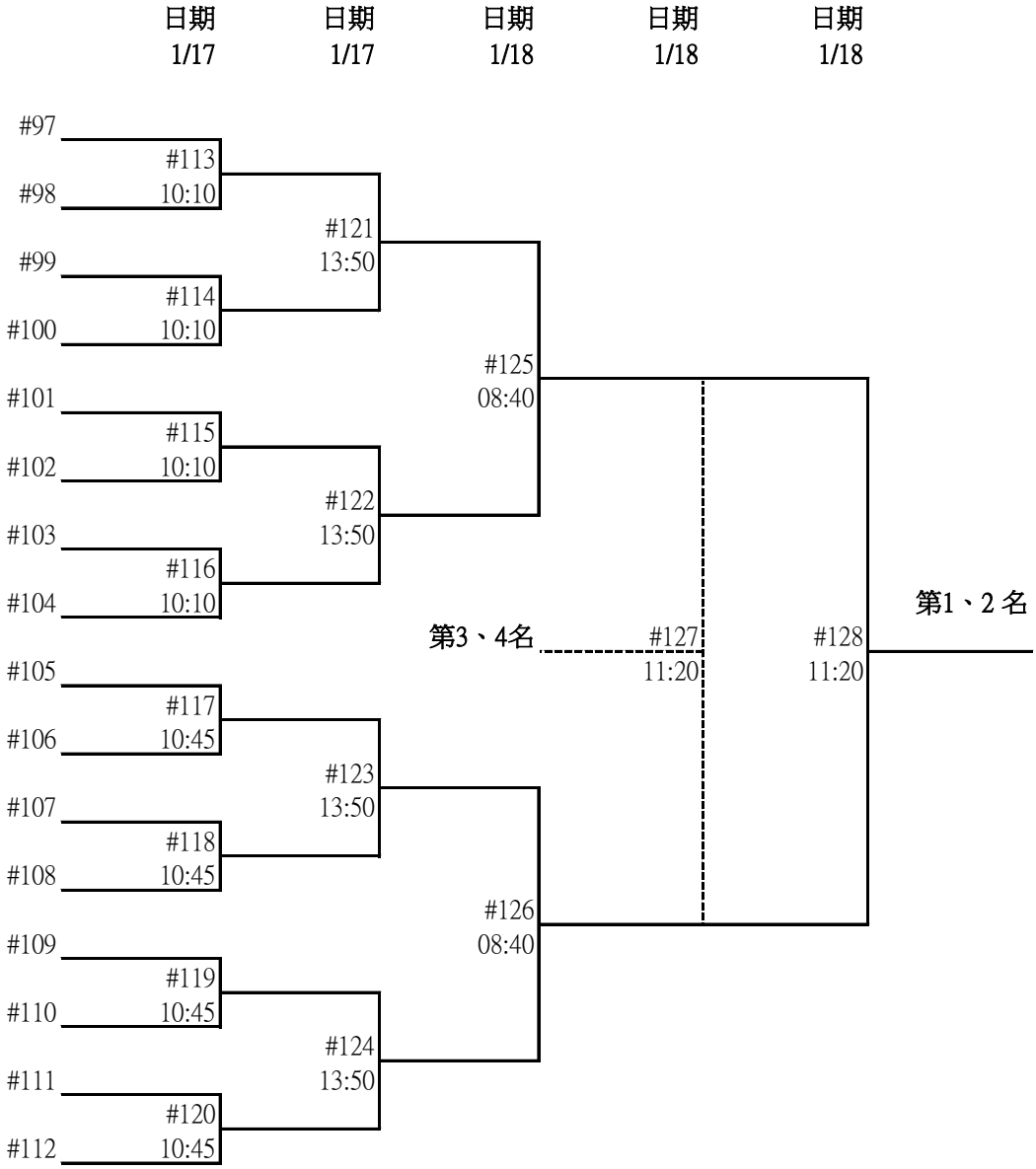

九、女子乙組雙打決賽

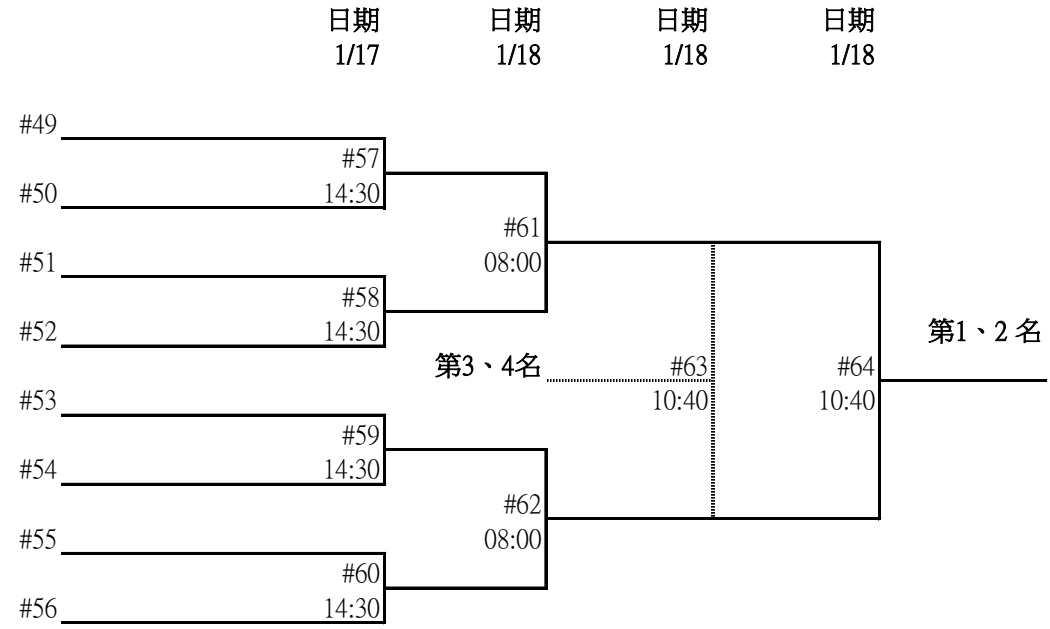

2024年第一次全國羽球排名賽

112年12月8日臺教體署競(一)字第1120050689號函

日 期 : 113年1月9日至1月18日　　地 點 : 臺北體育館7樓

(一)甲組：

項目	第一名	第二名	第三名	第四名	第五名	第六名	第七名	第八名
男子組單打								
男子組雙打								
女子組單打								
女子組雙打								
男女混合雙打								

(二)乙組：

項目	第一名	第二名	第三名	
男子組單打				
女子組單打				
項目	第一名	第二名	第三名	第四名
男子組雙打				
女子組雙打				

備註　1. 男、女乙組單打前四名晉升為中華民國羽球協會甲組球員。

2. 男、女乙組雙打前三名晉升為中華民國羽球協會甲組球員。

2023年第二次全國羽球排名賽

中華民國112年7月6日 教育部體育署 臺教體署競(一)字第1120026377號函核准

日 期 : 112年8月28日至9月7日　　地 點 : 臺北體育館7樓

(一)甲組：

項目	第一名	第二名	第三名	第四名	第五名	第六名	第七名	第八名
男子組 單打	合庫北市大 王柏崴	亞柏太報 黃品銜	土銀北市大 蘇力揚	土銀北市大 陳紀廷	中租國體大 戚又仁	合庫台體大 黃郁豈	中租北市大 楊洋	合庫台體大 鄭楷
男子組 雙打	亞柏國體大 亞柏太報 盧明哲 唐凱威	中租北市大 中租北市大 魏俊緯 吳冠勳	合庫台體大 合作金庫 林永晟 林家佑	合庫北市大 合庫北市大 李佳翰 劉廣珩	合庫台體大 合庫北市大 廖晁邦 鄭凱文	土銀北市大 土銀北市大 李芳任 李芳至	合庫西苑 合庫西苑 蔡富丞 賴柏佑	土銀 土銀 柏禮維 張課琦
女子組 單打	台電屏科大 宋碩芸	合作金庫 洪毅婷	亞柏太報 梁庭瑜	中租高大 林思雲	台電 邱品蒨	亞柏高大 黃宥薰	台電北市大 董秋彤	中租北市大 林湘緹
女子組 雙打	第一名		第三名	第四名	第五名	第六名	第七名	第八名
	中租北市大 中租北市大 楊筑云 詹又蓁	合庫臺師大 合作金庫 胡綾芳 林筱閔	土銀北市大 土銀國體大 許尹鏸 林芝昀	台電 台電北市大 邱品蒨 董秋彤	亞柏太報 亞柏高大 謝沛珊 曾郁棋	合作金庫 合作金庫 洪毅婷 郭浴雯	台電基中 台電 鄭宇倢 陳肅諭	中租國體大 中租國體大 王思敏 宋祐媗
男女 混合 雙打	第一名		第三名		第五名		第七名	第八名
	亞柏太報 亞柏太報 曾敏豪 謝沛珊	合庫臺師大 合庫國體大 胡綾芳 楊博軒	土銀台師大 土銀 張淨惠 柏禮維	中租北市大 中租北市大 楊筑云 吳軒毅	合庫台體大 合作金庫 邱相榤 林筱閔	合庫台體大 合作金庫 林永晟 林琬清	合庫北市大 合作金庫 劉廣珩 汪郁喬	土銀北市大 土銀北市大 陳政寬 許尹鏸

(二)乙組：

項目	第一名	第二名	第三名	
男子組 單打	中租新豐 吳哲穎	中租大同 吳昌珉	國立體育大學 陳則儒	土銀北市大 馬承毅
女子組 單打	中租大同 黃聖淳	合庫北市中山 蘇筱婷	中租大同 柯佳玲	中租大同 陳思璇
項目	第一名	第二名	第三名	第四名
男子組 雙打	西苑合庫 西苑合庫 林億豪 林嘉彥	國立體育大學 國立體育大學 鐘昱凱 陳暉衡	國立體育大學 國立體育大學 陳則儒 吳明哲	勇源治平 勇源治平 邱啟睿 邱紹華
女子組 雙打	勇源治平 勇源治平 陳鈺媗 龔嘉誼	台電金甌 台電金甌 陳宣妮 韓蓁	亞柏雄中 亞柏雄中 陳佑嘉 楊佳淇	勇源治平 國立體育大學 陳羽彤 陳羽萱

備註　1. 男、女乙組單打前四名晉升為中華民國羽球協會甲組球員。

2. 男、女乙組雙打前三名晉升為中華民國羽球協會甲組球員。

2023年第二次全國羽球排名賽

中華民國112年7月6日 教育部體育署 臺教體署競(一)字第1120026377號函核准

日 期 : 112年8月28日至9月7日　　地 點 : 臺北體育館7樓

(二)乙組：

項目	第五名			
男子組 單打	國立體育大學 賴駿嶙	土銀北市大 劉翊	中租新豐 杜心策	西苑合庫 林庭任
女子組 單打	中租大同 吳芸綺	土銀能仁 詹子蘄	土銀能仁 林芸安	台電金甌 韓蓁
項目	第五名			
男子組 雙打	中租新豐 中租新豐 楊博智 邱子紘	勇源治平 勇源治平 何文勛 林廷禹	嘉義大學 亞柏海鴻高大 林宇堂 林正易	中租大同 中租大同 周宥翔 黃一家
女子組 雙打	台電澳根尼基中 台電澳根尼基中 林昱欣 馬子玄	合庫北市中山 合庫北市中山 陳欣彤 陳昱熹	國北教大 國北教大 羅苡鉯 鄭盈楹	國雲科技海洋大學 國雲科技中華開發亞柏海鴻高大 林宣妤 許芸瑄

備註　1. 男、女乙組單打前四名晉升為中華民國羽球協會甲組球員。

2. 男、女乙組雙打前三名晉升為中華民國羽球協會甲組球員。

臺北市政府體育局

Department of Sports,Taipei City Government

更多臺北體育訊息

LINE訂閱體育樂園